Art. Nr. 2865919

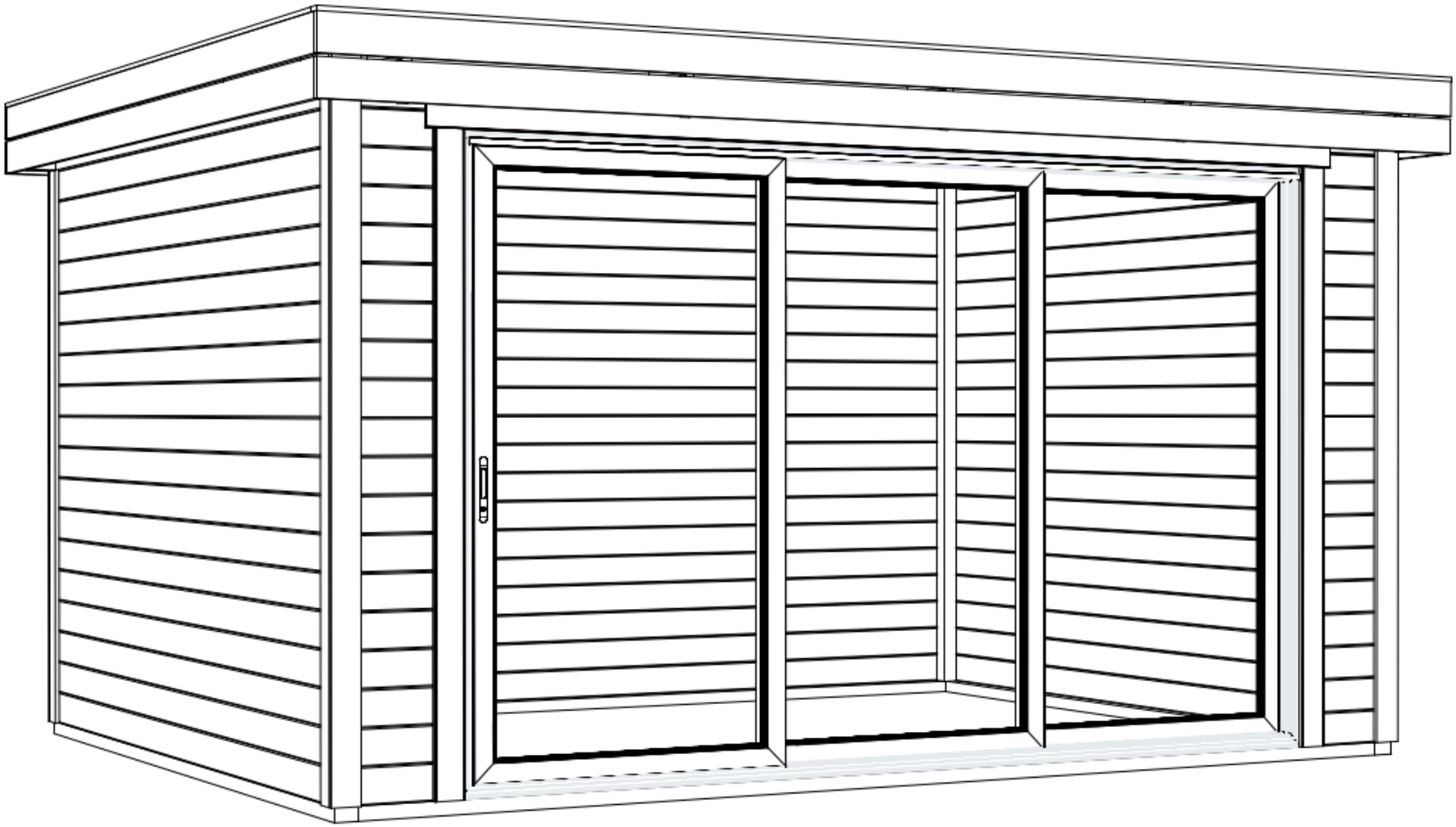

Art. Nr. 2865919

Groundplan - Grundplan - Plan de masse - Planimetria - Plattegrond - Põhiplaan

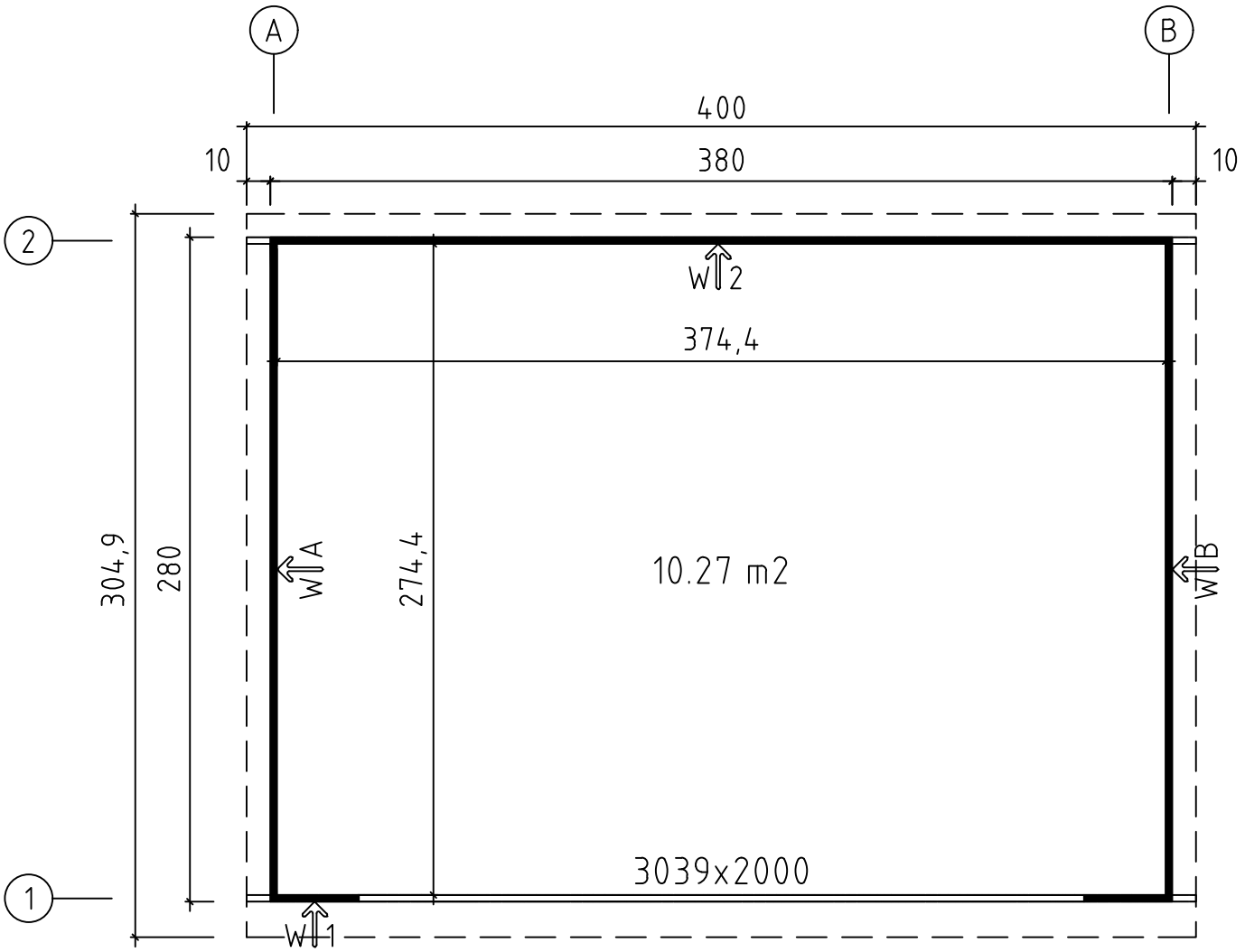

Art. Nr. 2865919

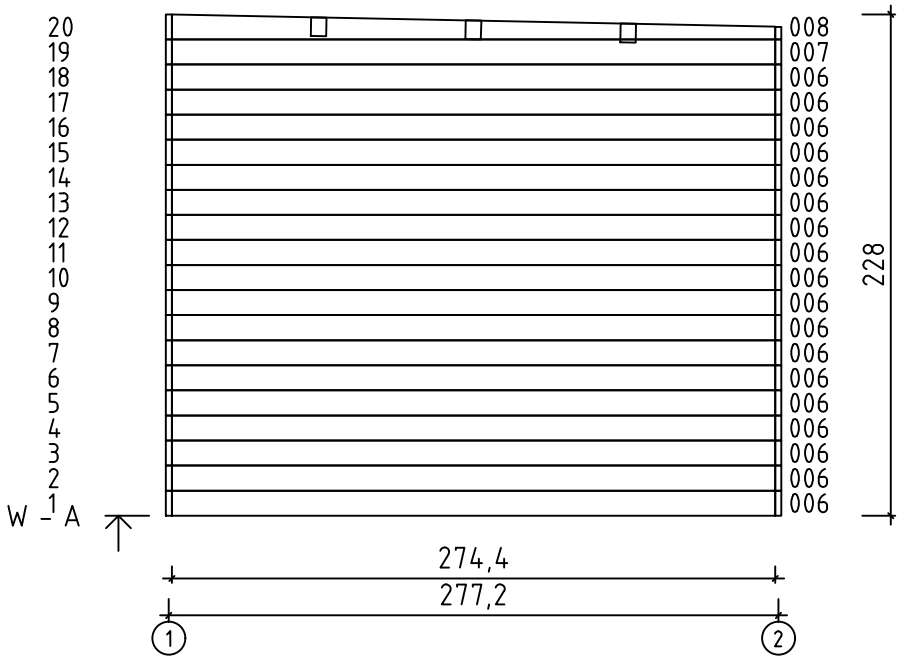

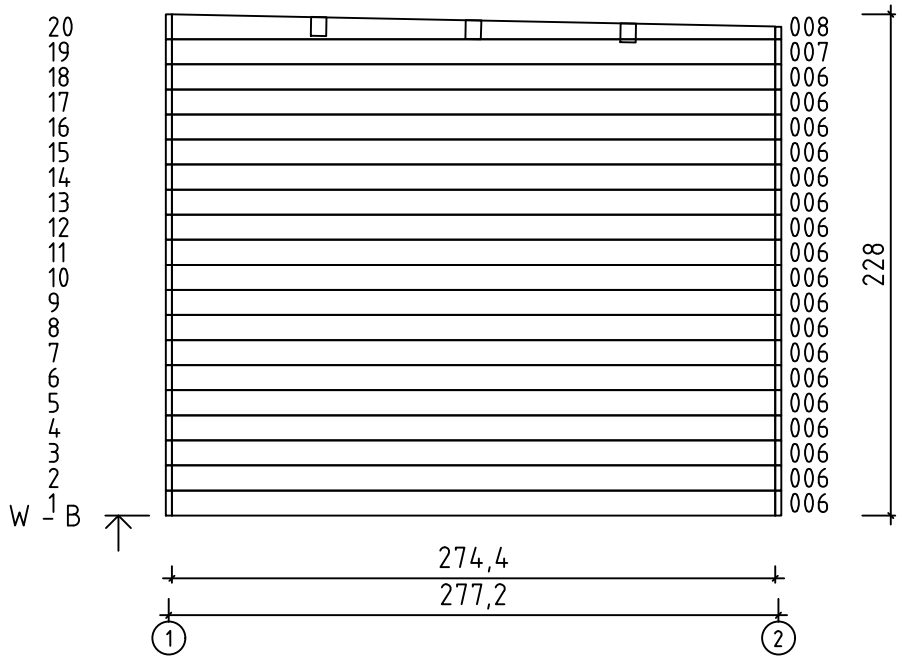

Art. Nr. 2865919

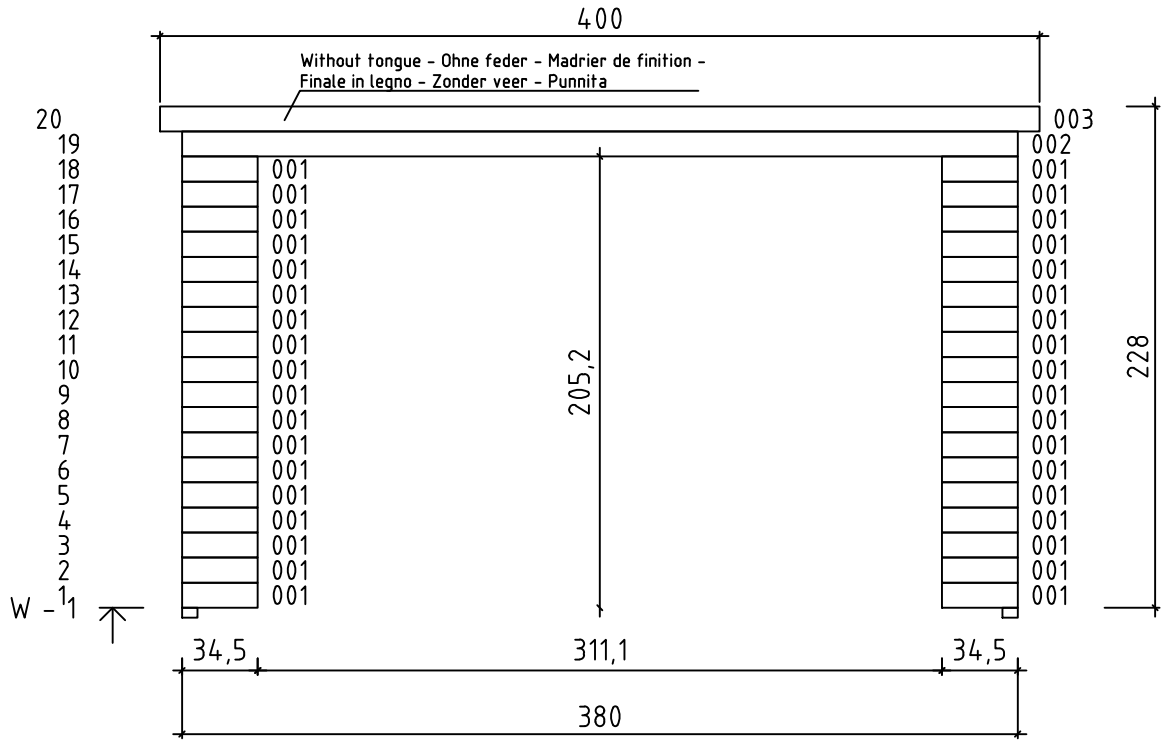

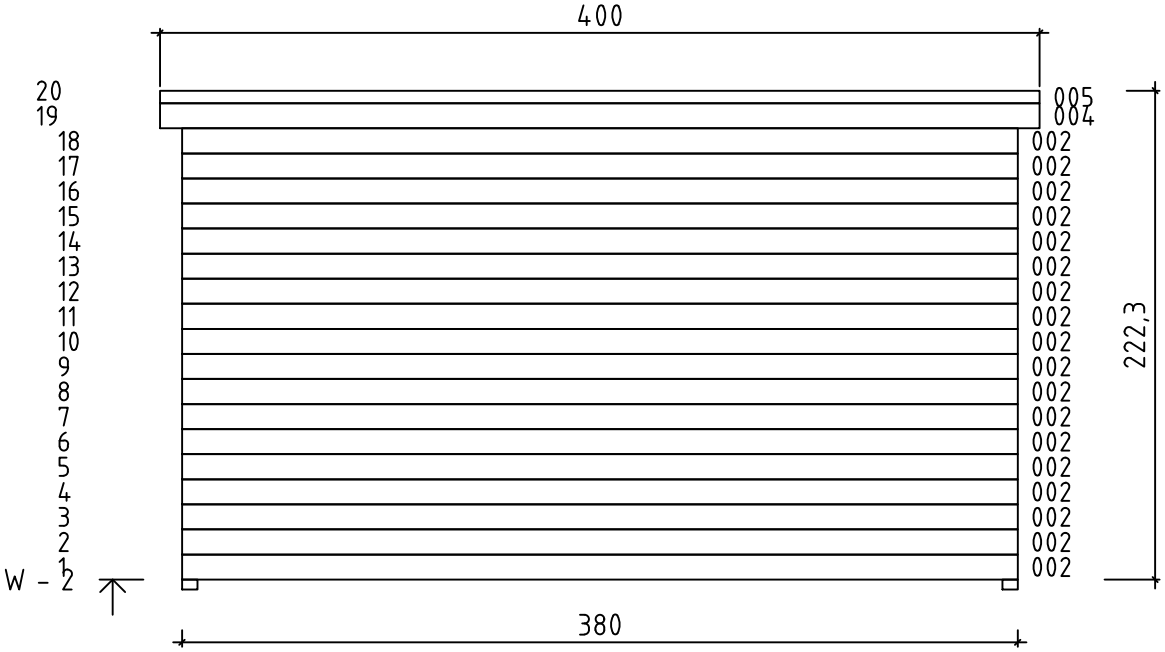

Pos	Piece list - Stückliste - Liste des piéces - Elementi - Stuklijst - Elementos - Tükitabel 17.03.2026 Art. Nr. 2865919 5/6	Q	P (mm)	L (mm)
001 52908		36	28x114	345
002 34557		19	28x114	3800
003 46333		1	28x114	4000
004 946		1	28x114	4000
005 46335		1	28x57	4000
006 34257		36	28x114	2744
WA-1 52909	228 1° 008 007 2744	1		
WB-1 52909	228 1° 008 007 2744	1		
IAR2 52910	Foundation - Fundament - Fondation - Fondamenta - Fundering - Bastidor - Immutatud alusraam	1	70x45	3660
IAR1 33382	Foundation - Fundament - Fondation - Fondamenta - Fundering - Bastidor - Immutatud alusraam	2	70x45	2800
IAR3 35835	Foundation - Fundament - Fondation - Fondamenta - Fundering - Bastidor - Immutatud alusraam	2	45x45	3660
A-PR1 52911	Roof beam - Dachbalken - Panne de toit - Perlina del tetto - Gordingen / dakbalk - Correa - Pärlin 100 3744 100	3	70x140	4000
RB-1 32850	Roof boards - Dachbretter - Voliges - Perlina per tetto - Dakhout - Tablero de tejado - Katuselaud	45	90x15.5	3050
KL-1 52912	Covering board - Abdeckplatte - Panneau de recouvrement - Pannello di copertura - Afdekplaat - Tablero de recubrimiento - Kattelaudis	4	18x120	3150
KL-2 52953	Covering board - Abdeckplatte - Panneau de recouvrement - Pannello di copertura - Afdekplaat - Tablero de recubrimiento - Kattelaudis	4	18x120	4036
DPL-1 52978	Roofing felt fillet - Dachpappenleiste - Baguette de fixation du feutre bitumeux - Asse per fissaggio guaina bituminosa - Afdeklijst asfaltpapier - Moldura de fieltro para tejado - Katusepapiliist	2	15x45	3141
DPL-2 52954	Roofing felt fillet - Dachpappenleiste - Baguette de fixation du feutre bitumeux - Asse per fissaggio guaina bituminosa - Afdeklijst asfaltpapier - Moldura de fieltro para tejado - Katusepapiliist	1	15x45	4036
TBE1-1 974	Corner fillet - Deckleiste - Profils de finition angles a l'exterieur - Massello d'angolo - (hoek)lijst - Moldura de esquina - Nurgaliist	2	18x70	2166
TBE1-2 22932	Corner fillet - Deckleiste - Profils de finition angles a l'exterieur - Massello d'angolo - (hoek)lijst - Moldura de esquina - Nurgaliist	2	18x70	2280
TBE2-1 30191	Corner fillet - Deckleiste - Profils de finition angles a l'exterieur - Massello d'angolo - (hoek)lijst - Moldura de esquina - Nurgaliist	2	18x90	2280
TBE2-2 30192	Corner fillet - Deckleiste - Profils de finition angles a l'exterieur - Massello d'angolo - (hoek)lijst - Moldura de esquina - Nurgaliist	2	18x90	2394
PL2-1 49136	Railing strip - Begrenzungsleiste - Rembarde - Sbarra - Afscheidingslijst - Tablero limitador - Piirdelaud	2	18x90	1990
PL2-2 52956	Railing strip - Begrenzungsleiste - Rembarde - Sbarra - Afscheidingslijst - Tablero limitador - Piirdelaud	1	18x90	3228

Pos	Piece list - Stückliste - Liste des piéces - Elementi - Stuklijst - Elementos - Tükitabel 17.03.2026 6/6 Art. Nr. 2865919	Q	P (mm)	L (mm)
P1 44756	Post - Pfosten - Poteau - Piede registrabile - Stijl - Poste - Post	2	55x55	2220
P2 44805	Post - Pfosten - Poteau - Piede registrabile - Stijl - Poste - Post	2	55x55	2280
P3 52926	Post - Pfosten - Poteau - Piede registrabile - Stijl - Poste - Post	2	55x55	2000
FF-1 52921	Post - Pfosten - Poteau - Piede registrabile - Stijl - Poste - Post	1	55x55	3198
3804	Fixing slat for gable moulding - Befestigungsleiste - Renforts planches de rives - Stecca per fissare i distanziatori - Bevestigingslat afstandhouders - Fijación del frontón - Viilulaua kinnitus	20	28x34	220
DL-1 43335	Distance spacers for gable moulding - Dachstüzen - Supports extension toiture - Distanziatori per la modanatura del timpano - Daksteun / afstand houder - Bloques separadores para tableros de frontón - Viilulaudade distantsklots	5	44x95	150
DL-2 52957	Distance spacers for gable moulding - Dachstüzen - Supports extension toiture - Distanziatori per la modanatura del timpano - Daksteun / afstand houder - Bloques separadores para tableros de frontón - Viilulaudade distantsklots	5	44x95	200
HS9 5106	Screw for door jamb - Schraube für türrahmen - Vis de fixation partie haute avec montants du cadre de porte - Viti x fissaggio montanti porte - Schroef voor deurkozijn - Tornillo para jamba de puerta - Kruvi ukse lengile	14	3.5x50	
HS4 5102	Screw for corner batten - Schrauben für deckleisten - Vis de fixation profils de finition angles a l'exterieur - Viti per stecca d'angolo - Schroef voor afdeklat - Tornillo para moldura de esquina - Kruvi nurgaliistule	120	3x30	
HS12 5109	Screw for covering moulding - Schrauben für deckungsprofil - Vis de fixation profils horizontaux haut intérieur et extérieur d?encadrement de porte - Vite per cornice di copertura - Schroef voor afdekprofiel - Tornillo para tablero delimitador - Kruvi piirdelauale	16	4x40	
HS12 5109	Screw for covering moulding - Schrauben für deckungsprofil - Vis de fixation profils horizontaux haut intérieur et extérieur d?encadrement de porte - Vite per cornice di copertura - Schroef voor afdekprofiel - Tornillo para tablero delimitador - Kruvi piirdelauale	28	4x40	
HS13 5110	Screw for wall mounting - Schrauben für wandmontage - Vis de fixation au mur - Viti per montaggio a parete - Schroef voor wandmontage - Tornillo para montaje de pared - Kruvi seinte montaažiks	388	4x60	
HS18 5113	Screw for foundation - Schrauben zur befistigung fundament - Vis de fixations des poutrelles de fondations - Viti x fondamenta - Schroef voor fundering - Tornillo para bastidor - Kruvi alusraamile	6	5x120	
HS18 5113	Screw for roof beams - Schrauben für dachbalken - Vis pour fixation pannes de toit - Viti per perline del tetto - Schroef voor gordingen / dakbalken - Tornillo para correas - Kruvi pärlinitele	6	5x120	
HS22 5120	Screw for wall details - Schraube für wand details - Vis pour mur details - Viti per elementi della porta - Schroef voor wand details - Tornillo para elementos de pared - Kruvi seinadetailidele	13	6x150	
HS23 5121	Screw for gable - Schrauben für giebel - Vis pour fixation des pignons - Viti per timpano - Schroef voor gevelpunt - Tornillo para fijación de frontones - Kruvi viilude kinnitamiseks	8	6x180	
SH28 32509	Hammer block - Schlagholz - Calle de frappe - Blocco di legno da usare come cuscinetto quando si usa il martello - Slagklos - Bloque de impacto - Löögiklots	1		
NF5 5145	Zn nail for roofing felt fillet - Zn nägel für dachpappenleiste - Pointe pour baguette de fixation feutre bitumeux - Chiodi x carta bituminosa x tetto - Spijker(nagel) voor asfaltpapier afdeklijst - Clavo de moldura de fieltro - Nael katusepapiliistule	22	2x40	
NF4 5137	Zn nail for roof - Zn nägel für dachbretter - Pointe pour fixation voliges de toit - Chiodi x perline tetto - Spijker(nagel) voor dakhout - Clavo para tablero de tejado - Nael katuselauale	238	2x50	
53205	Door - Tür - Porte - Porte - Deur - Uks 3039x2000 AL.3R.3S.P.EM	1		

Art. Nr. 2865919

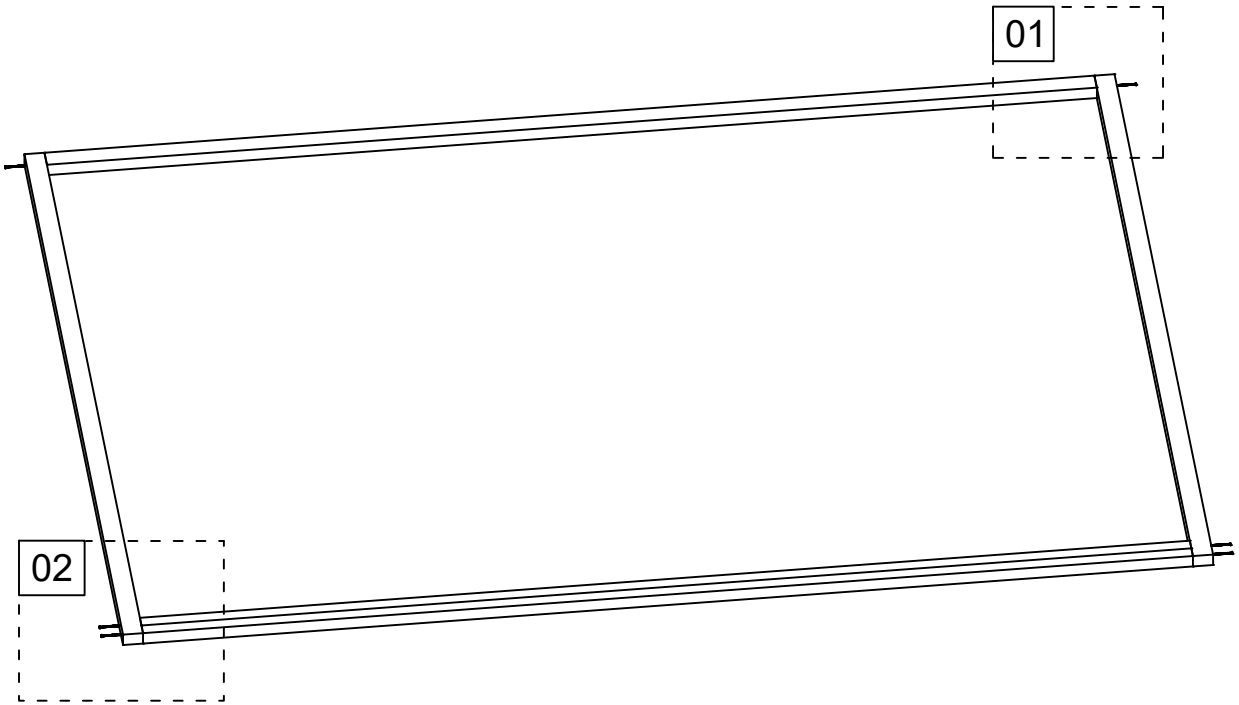

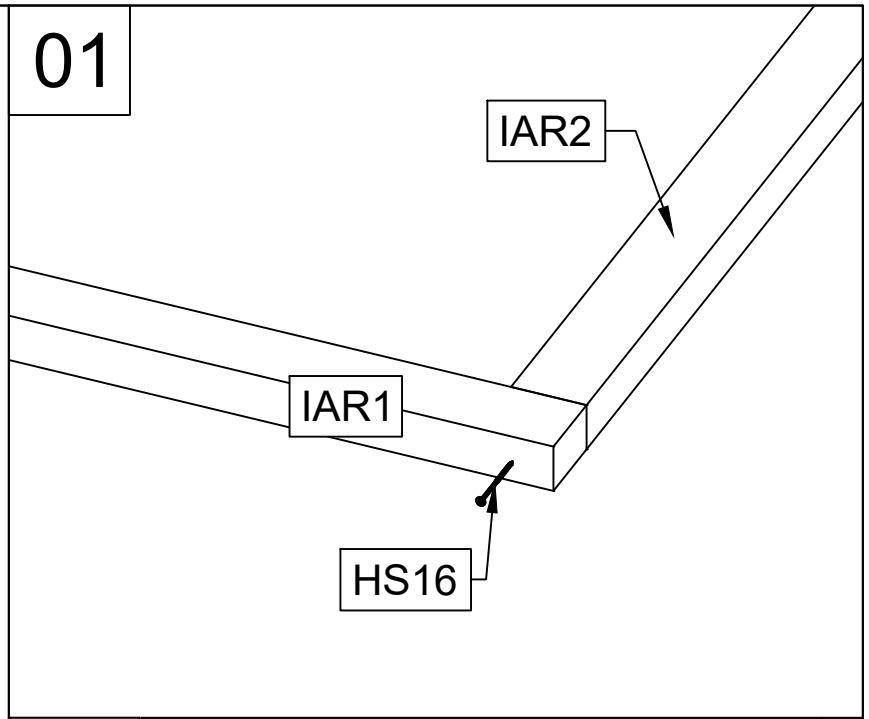

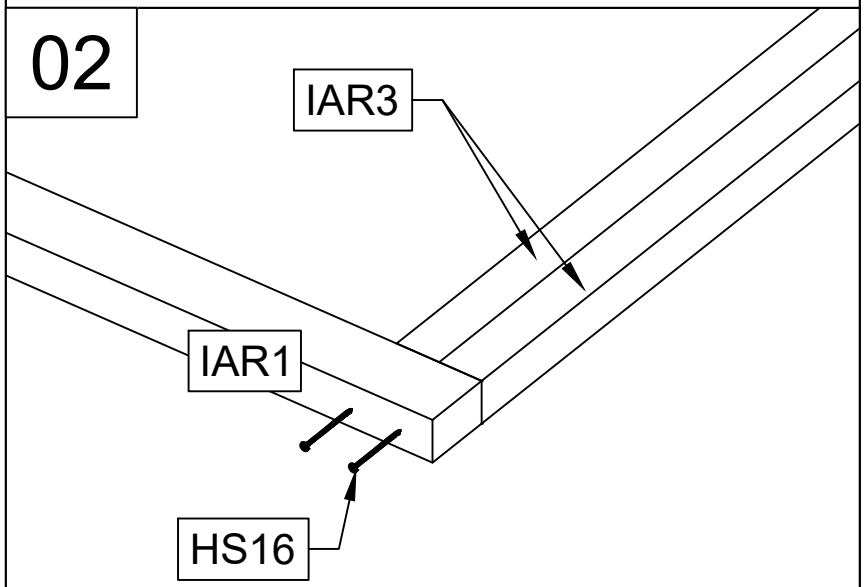

Art. Nr. 2865919

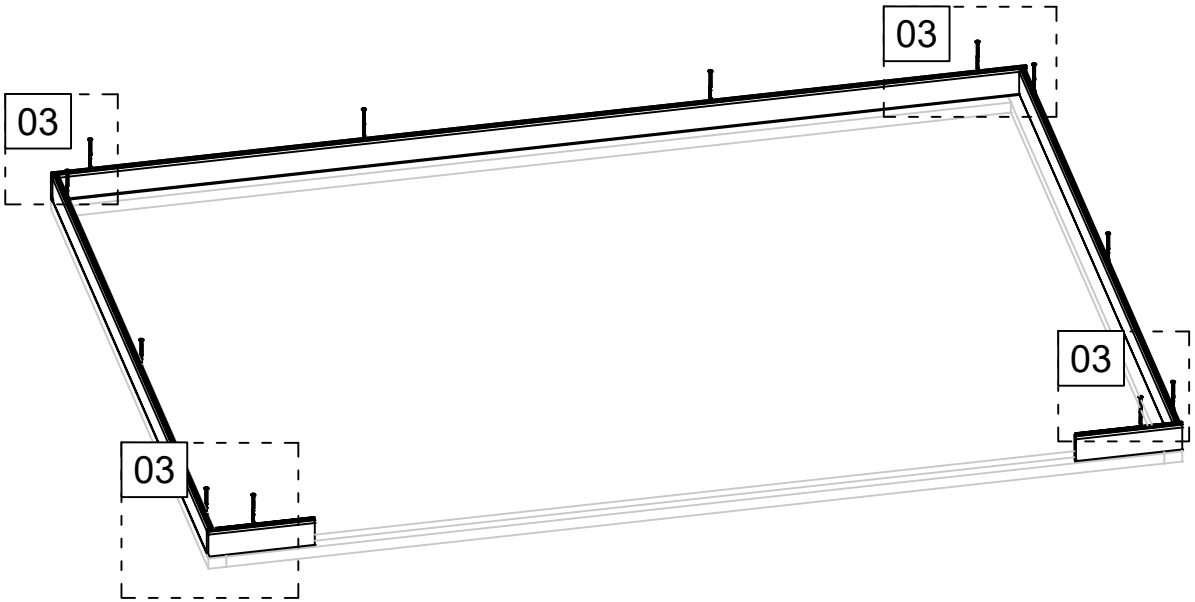

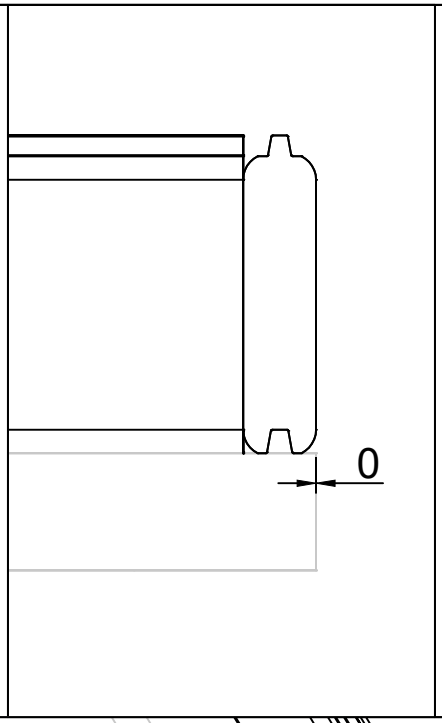

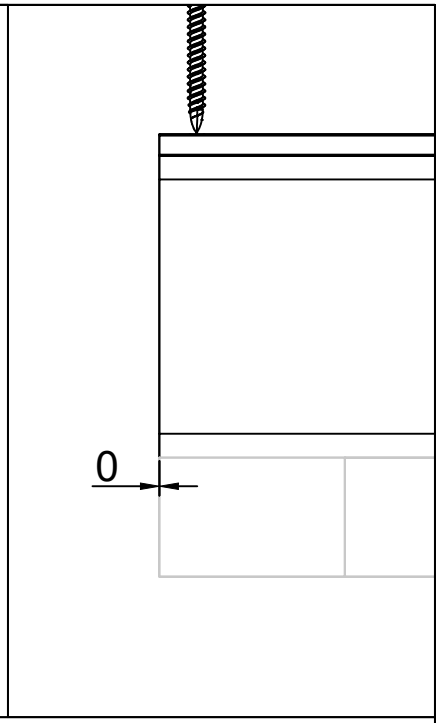

03

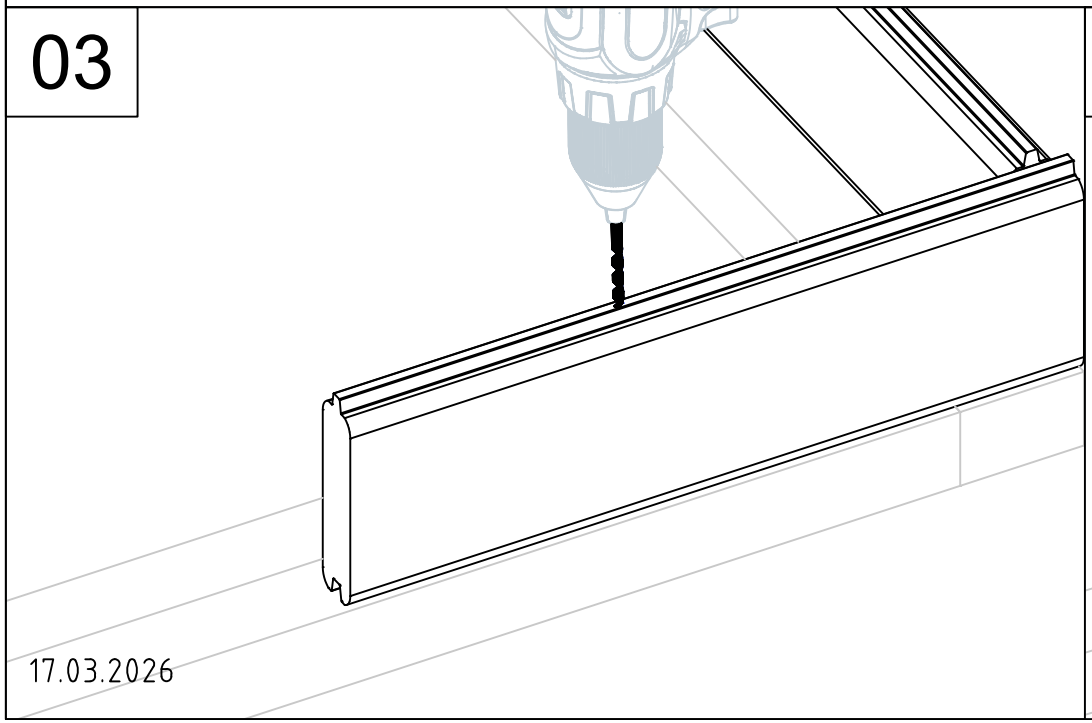

03

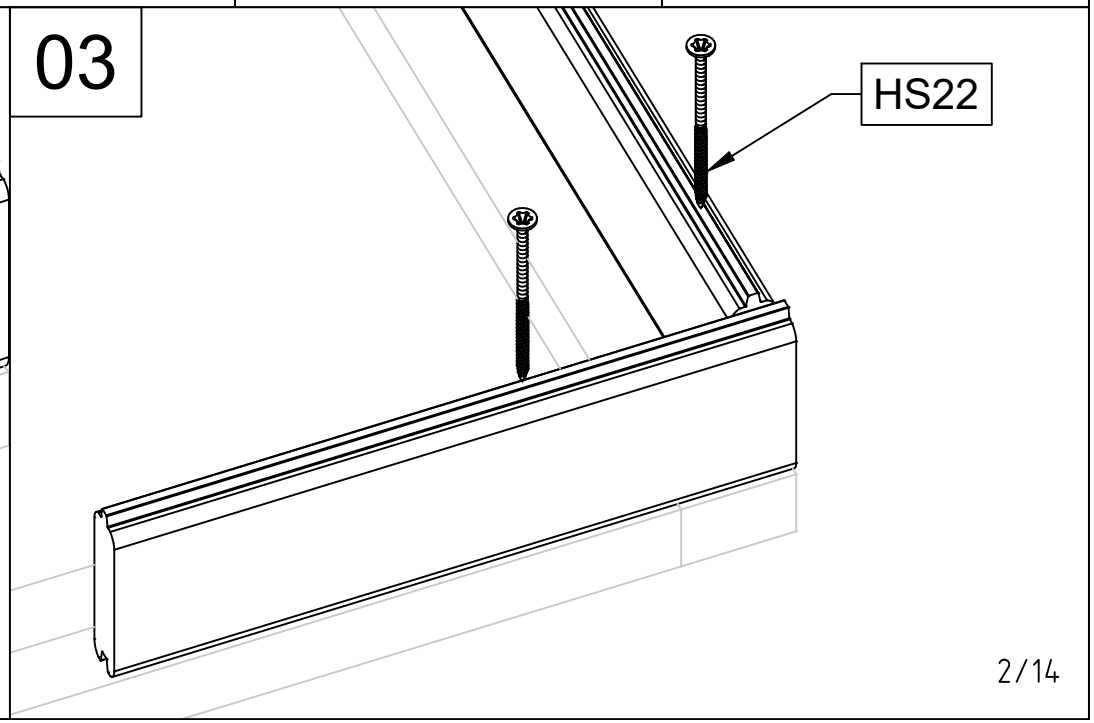

Art. Nr. 2865919

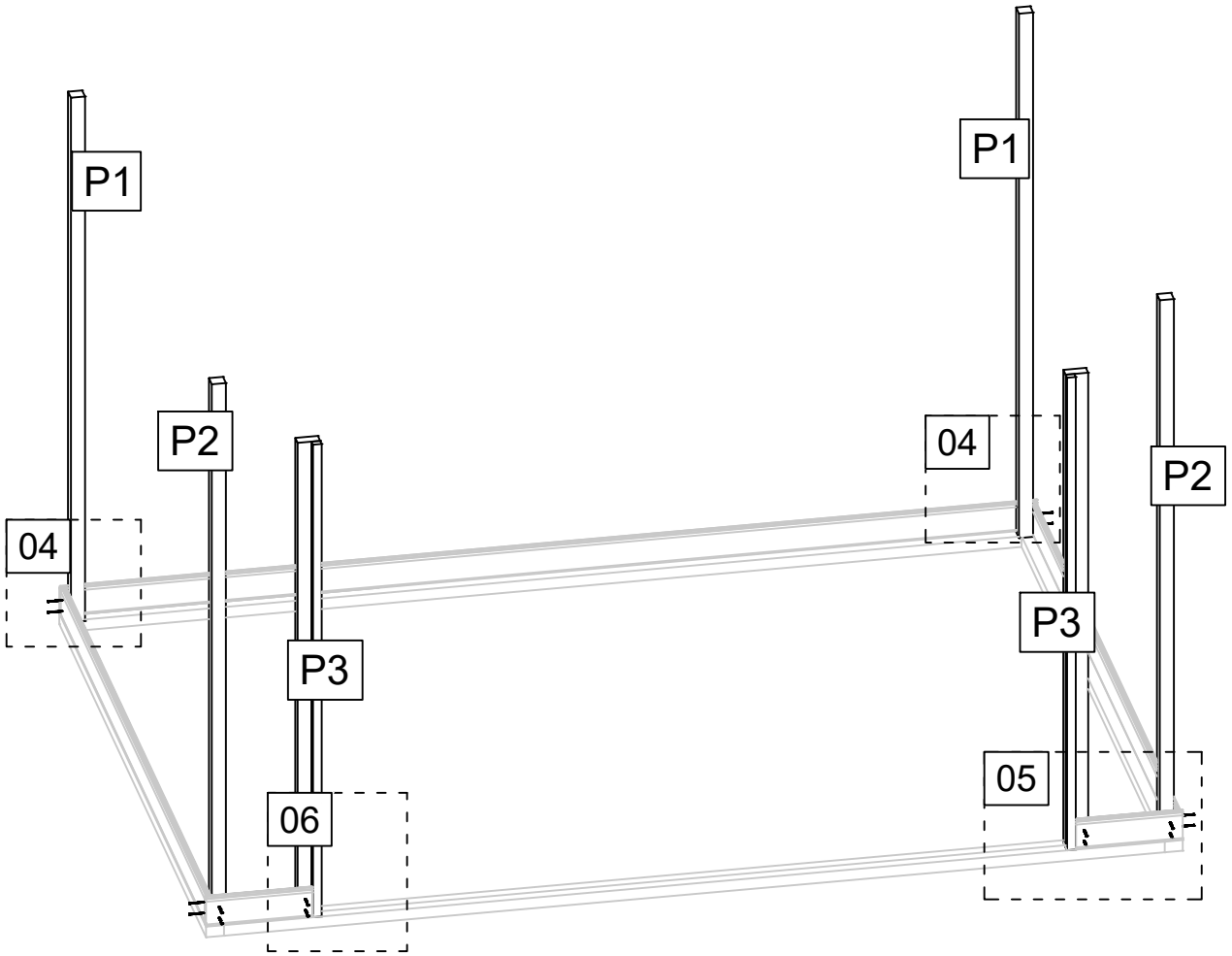

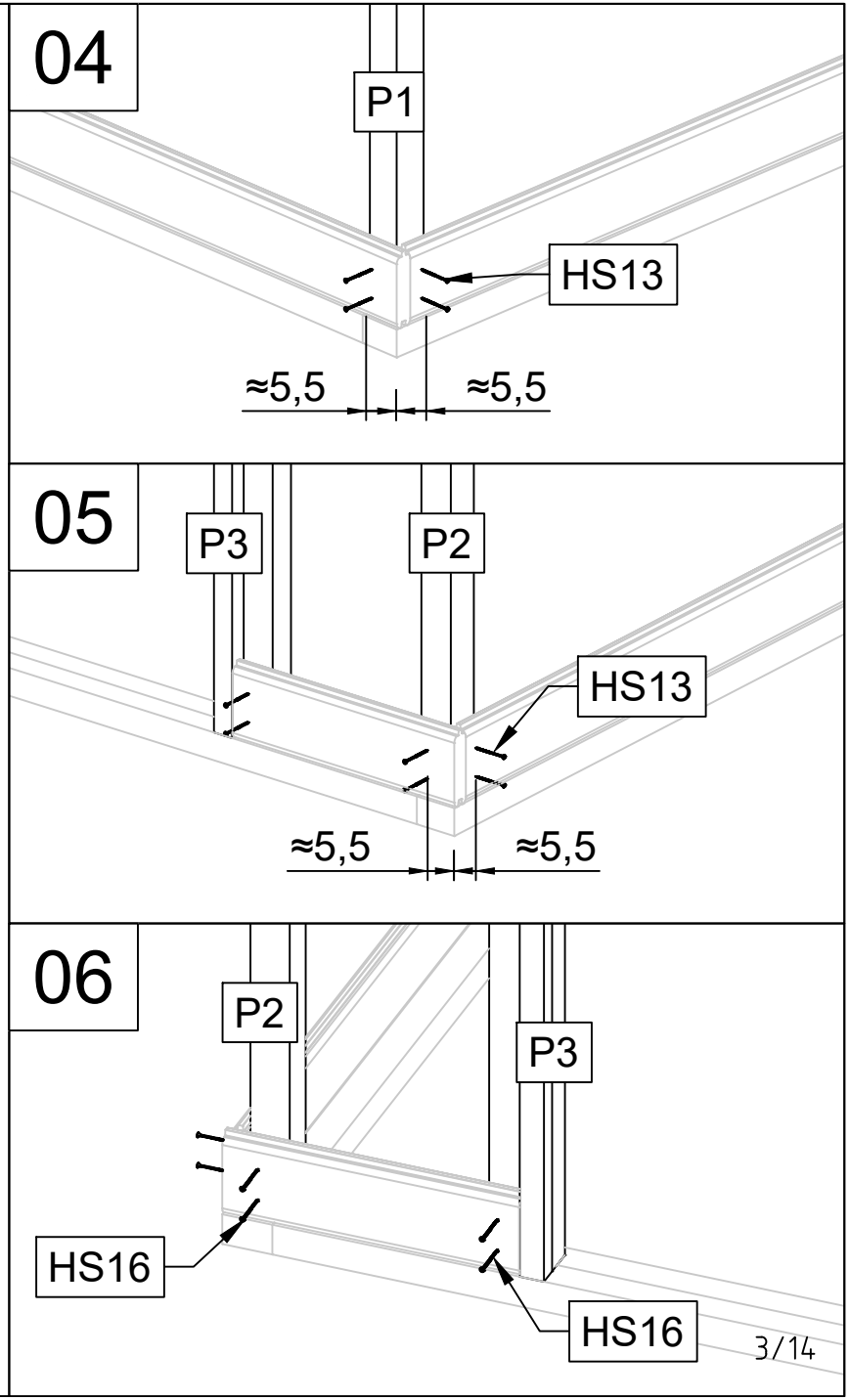

17.03.2026

Art. Nr. 2865919

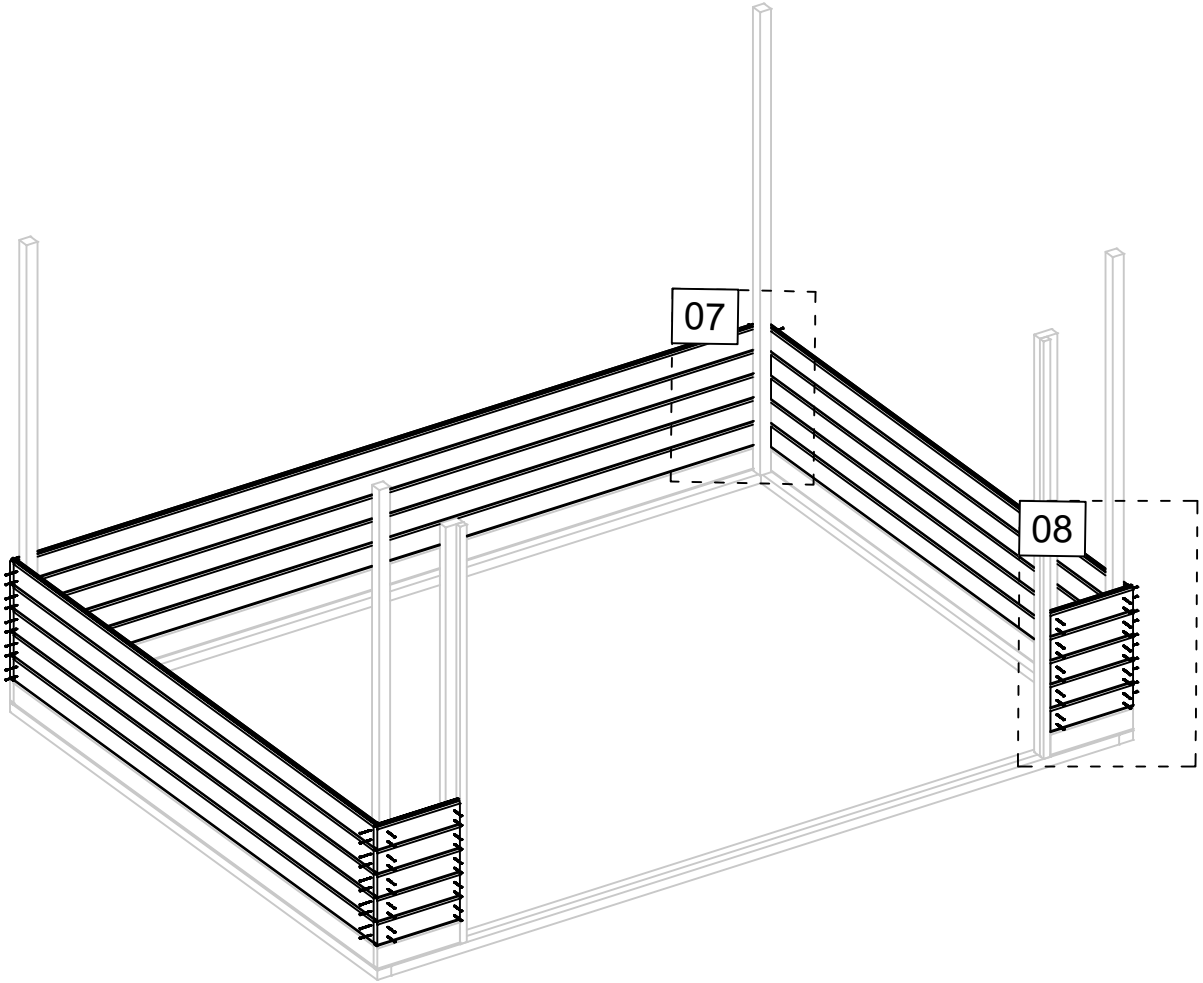

07

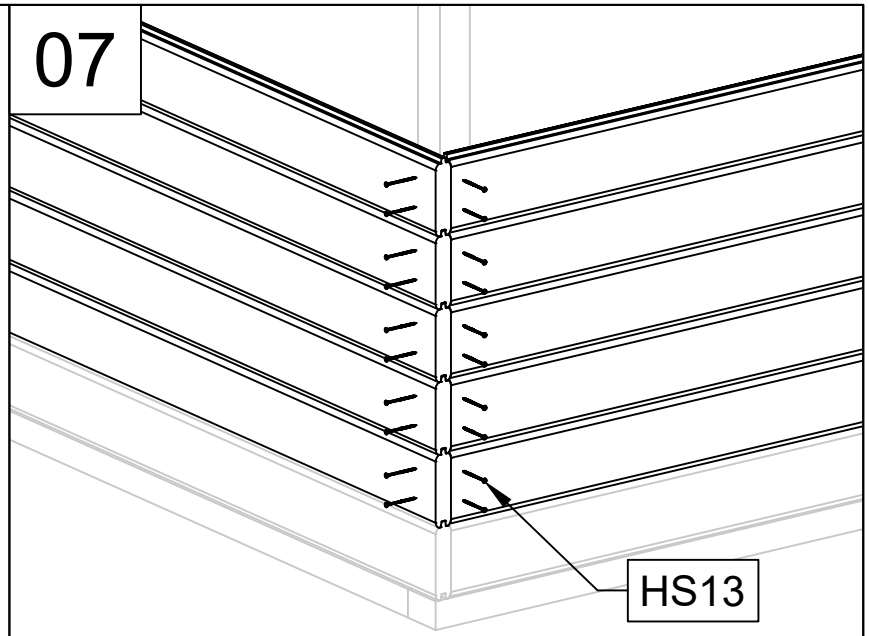

08

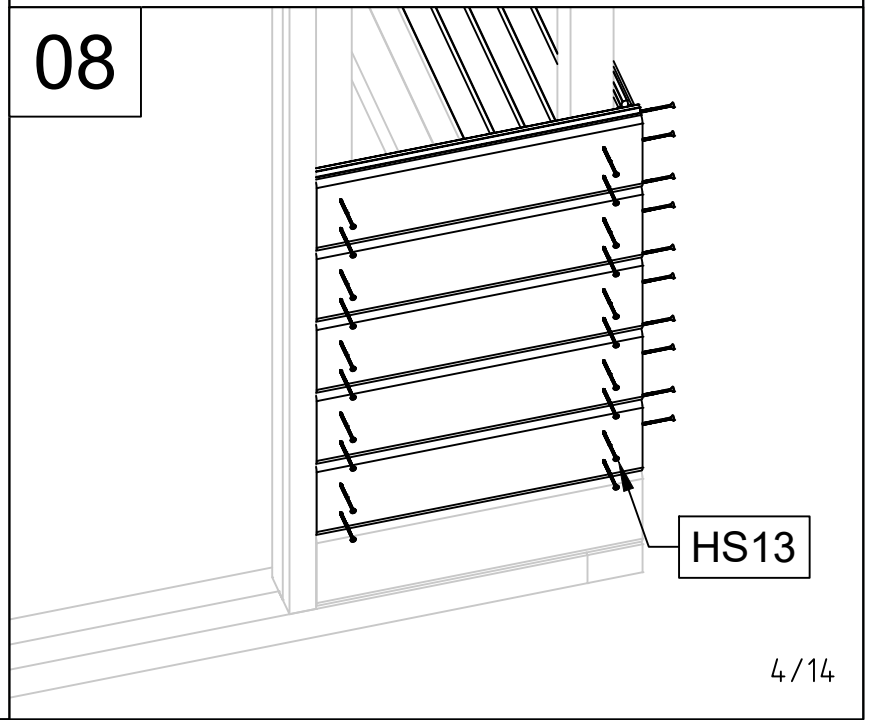

Art. Nr. 2865919

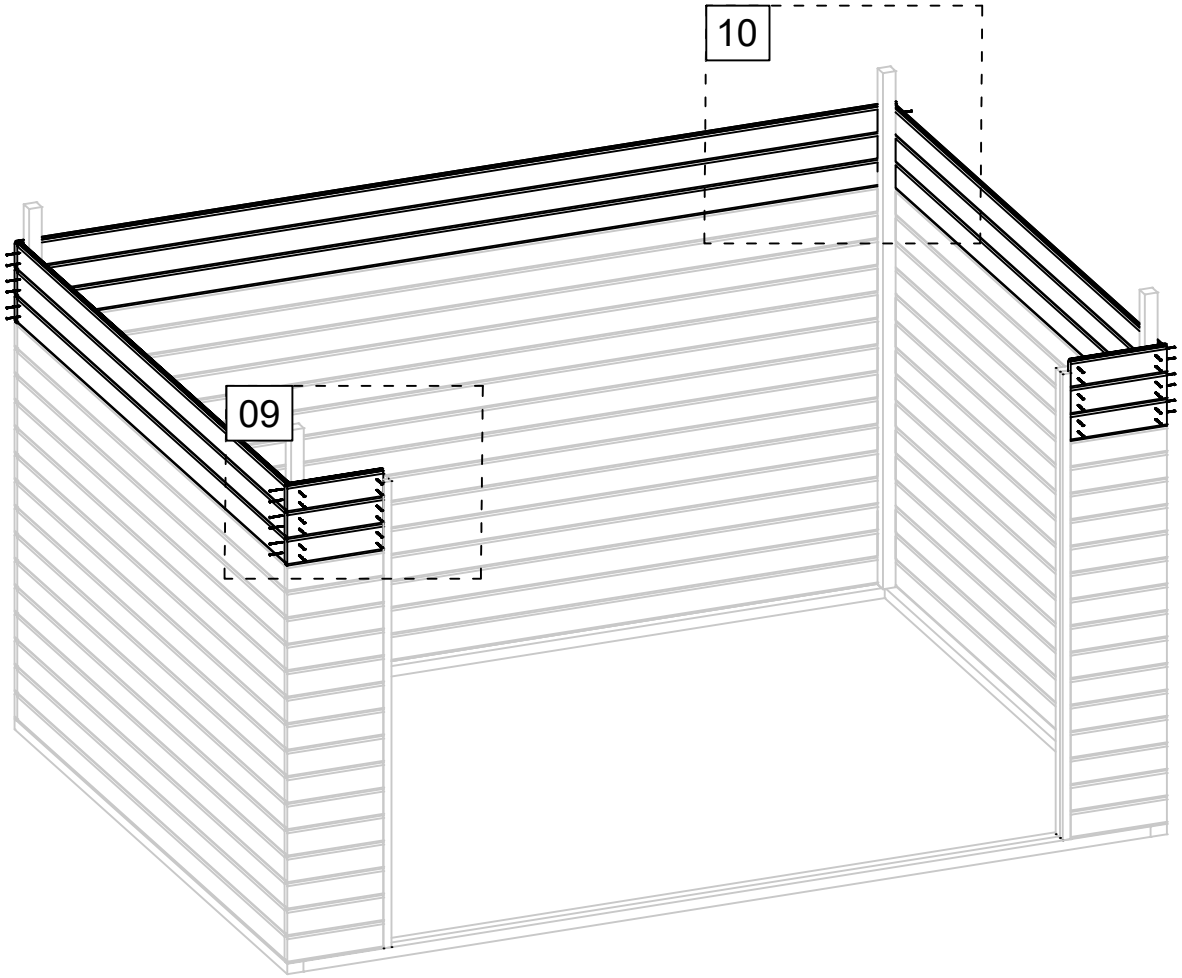

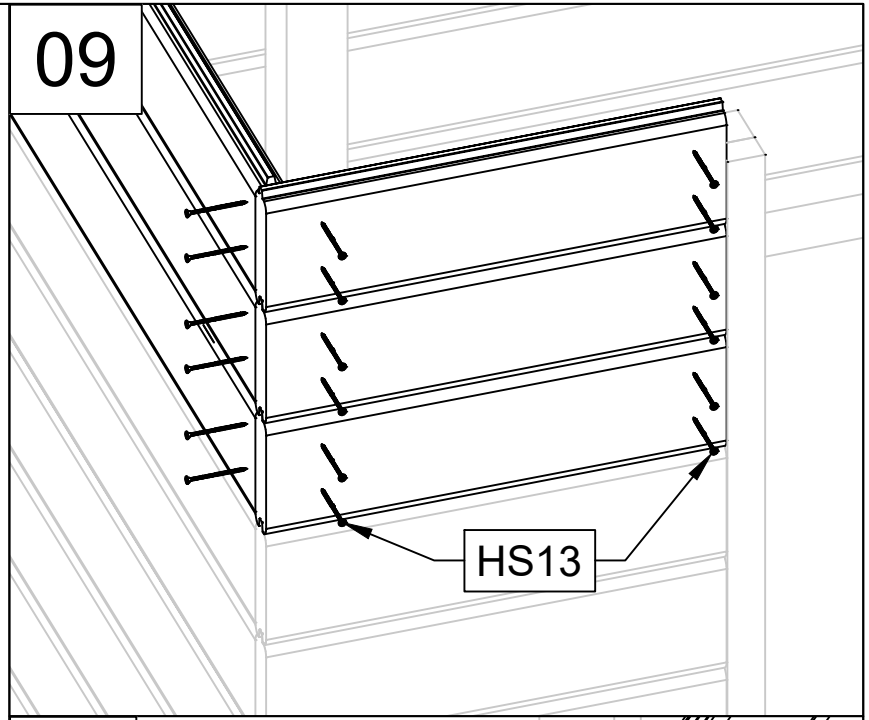

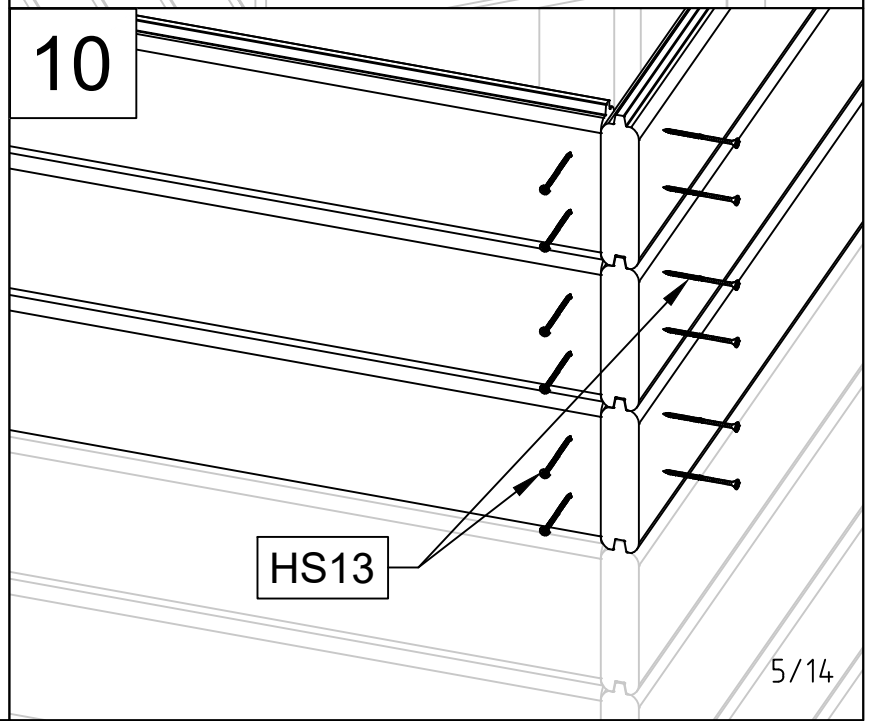

17.03.2026

Art. Nr. 2865919

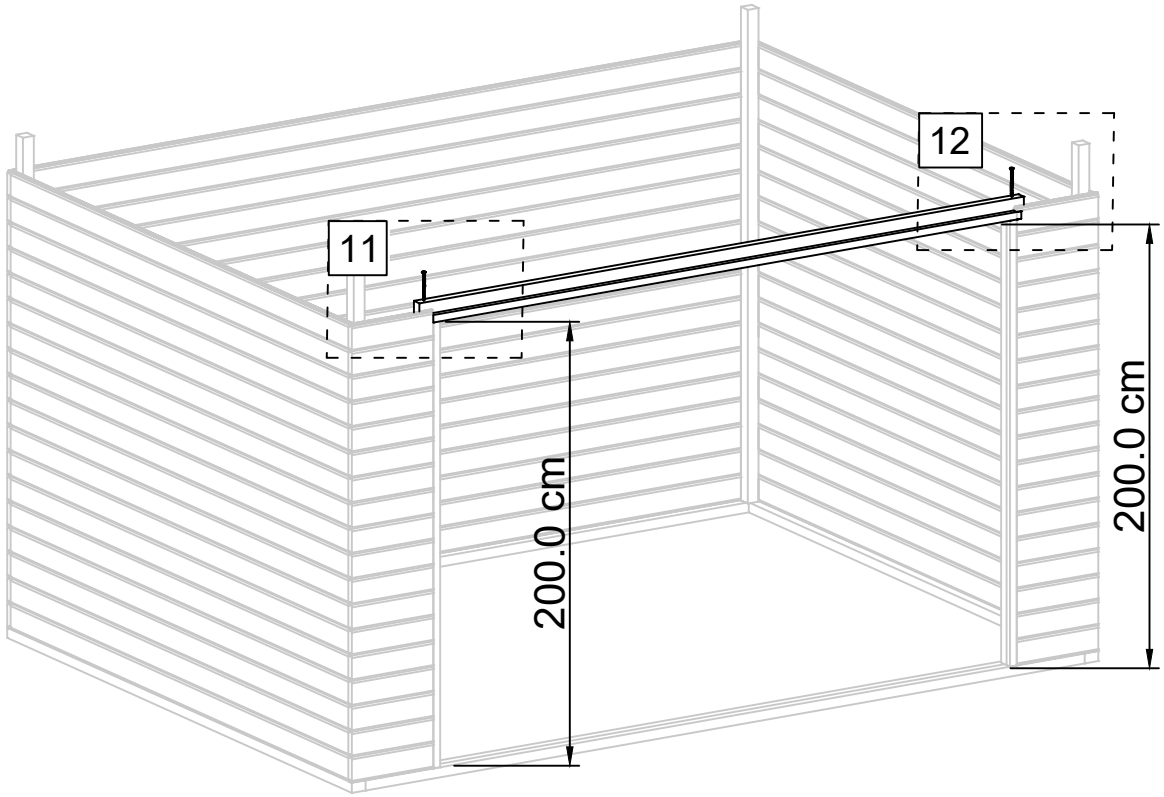

11

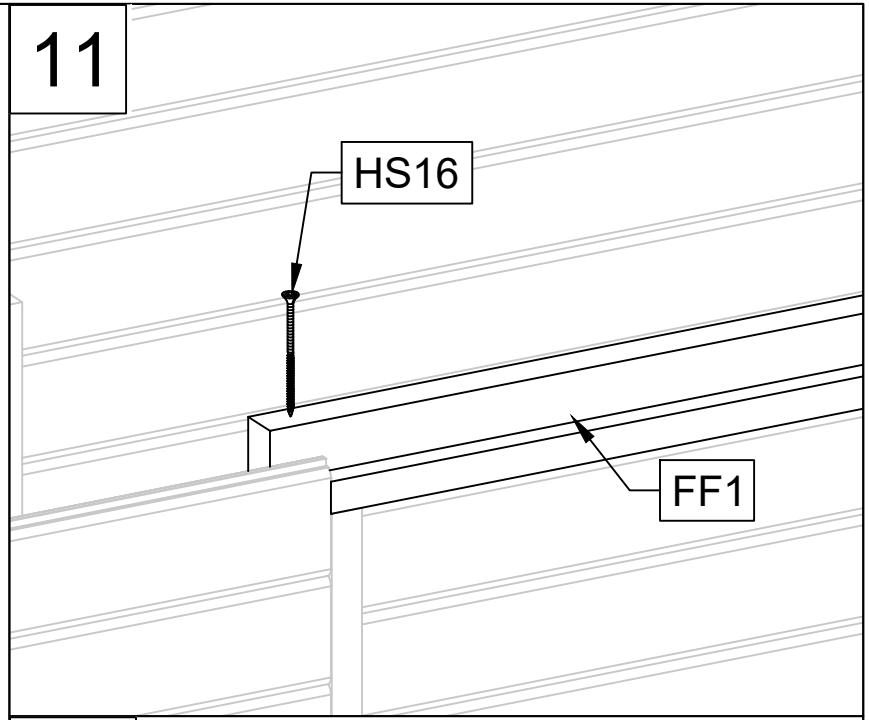

12

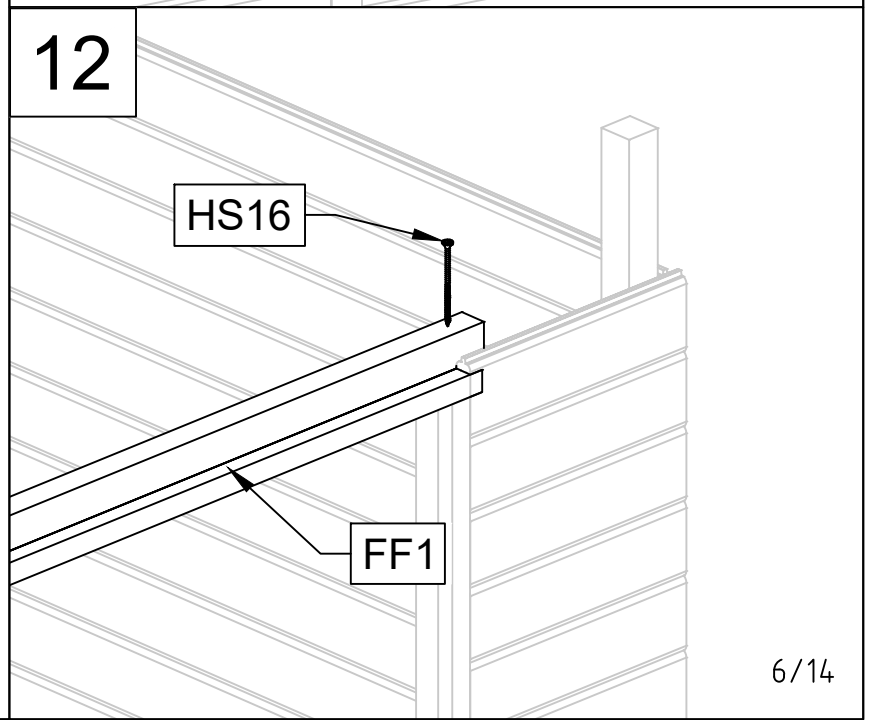

Art. Nr. 2865919

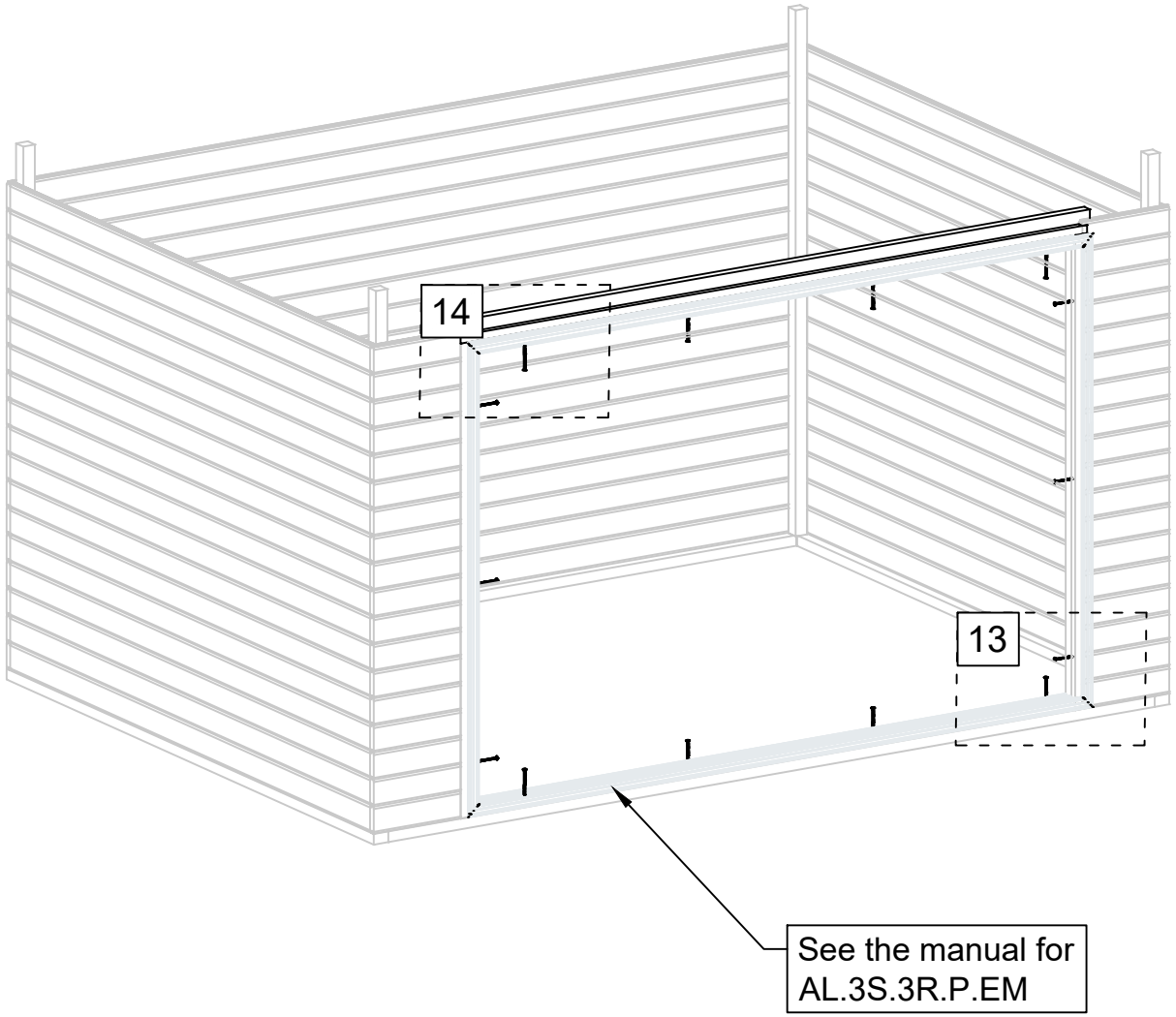

13

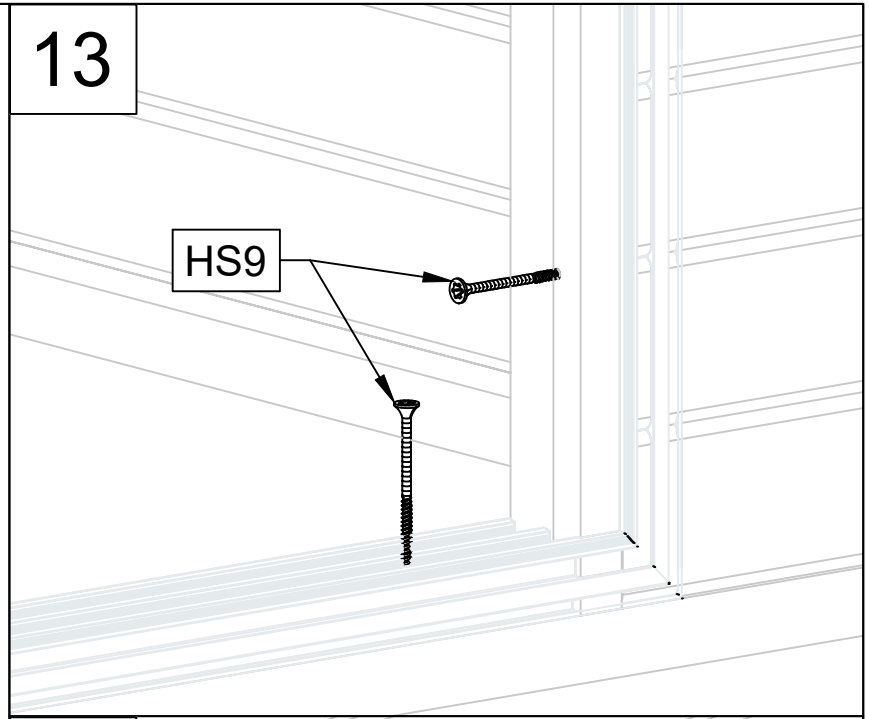

14

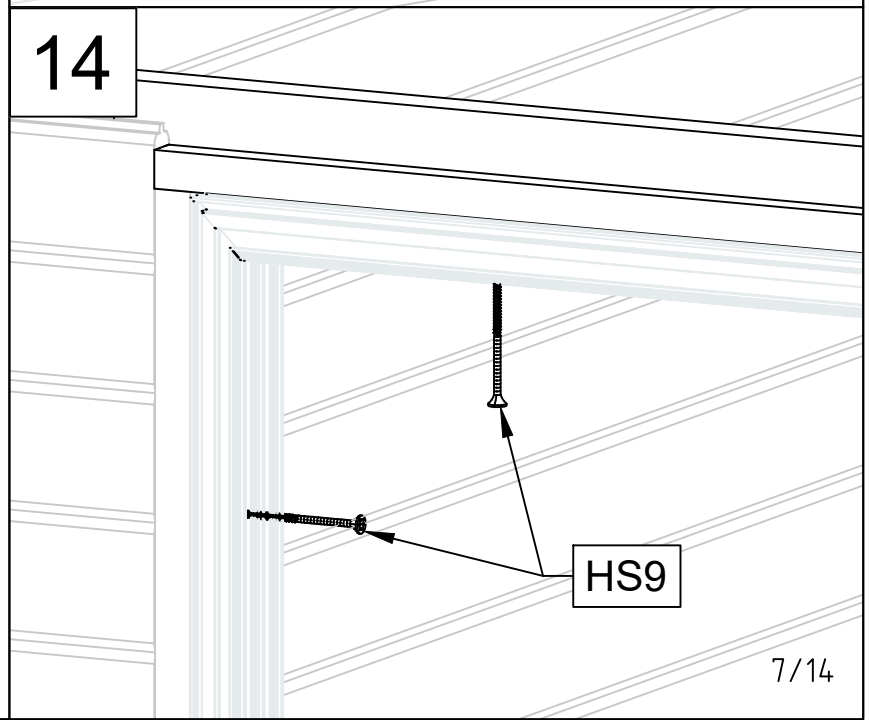

Art. Nr. 2865919

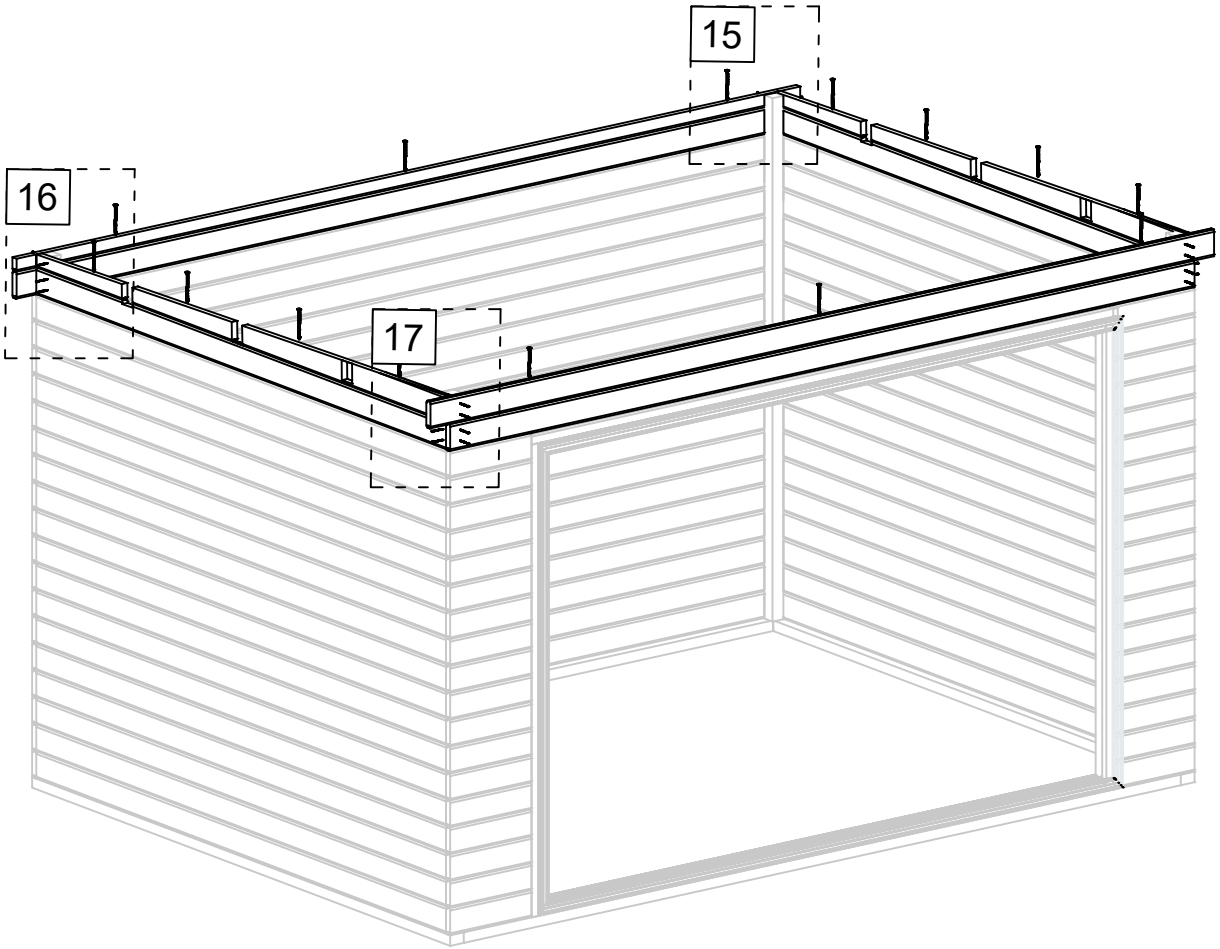

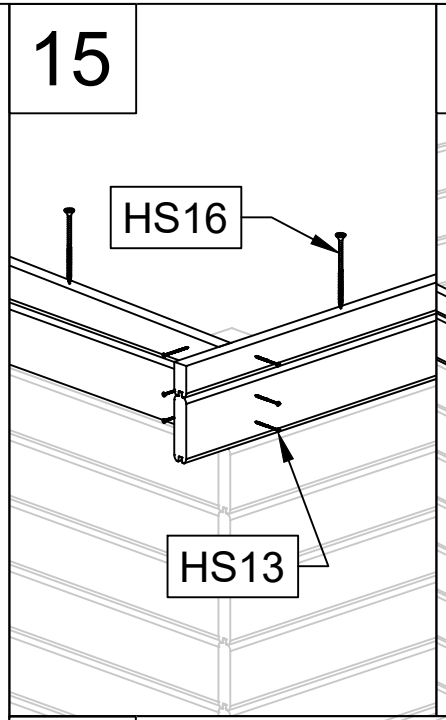

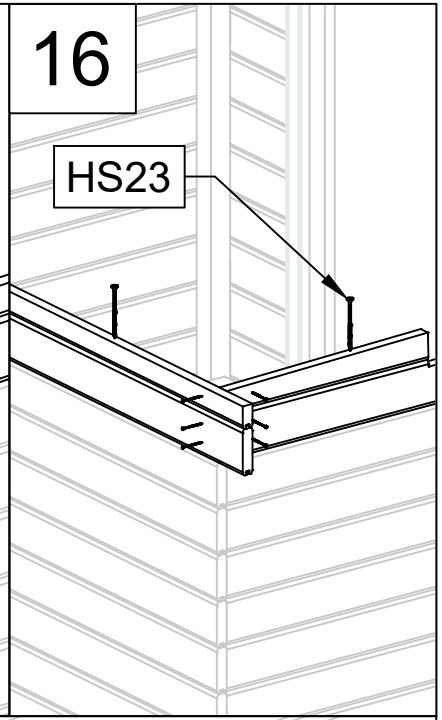

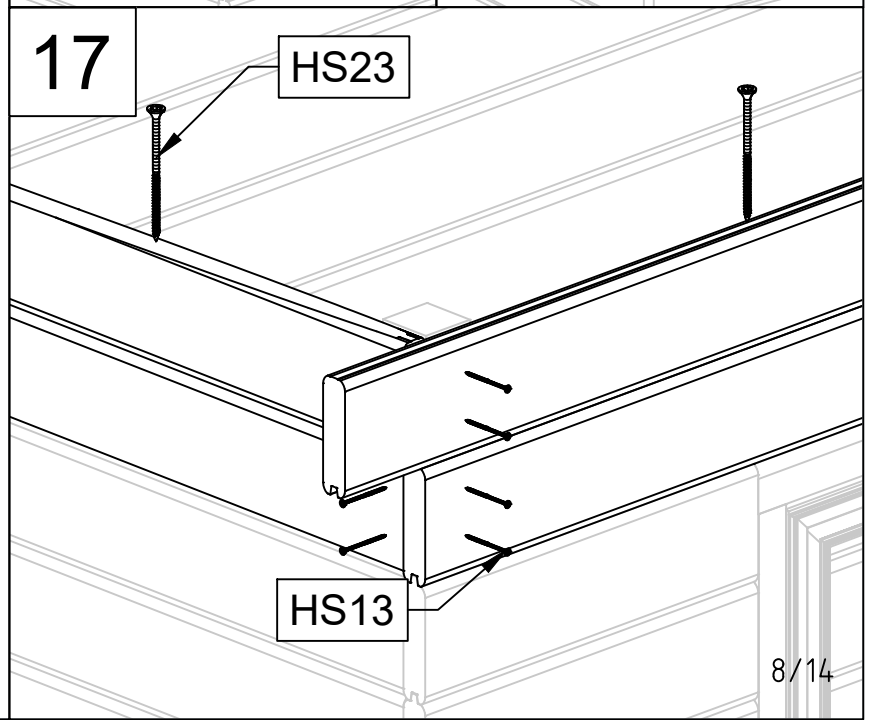

Art. Nr. 2865919

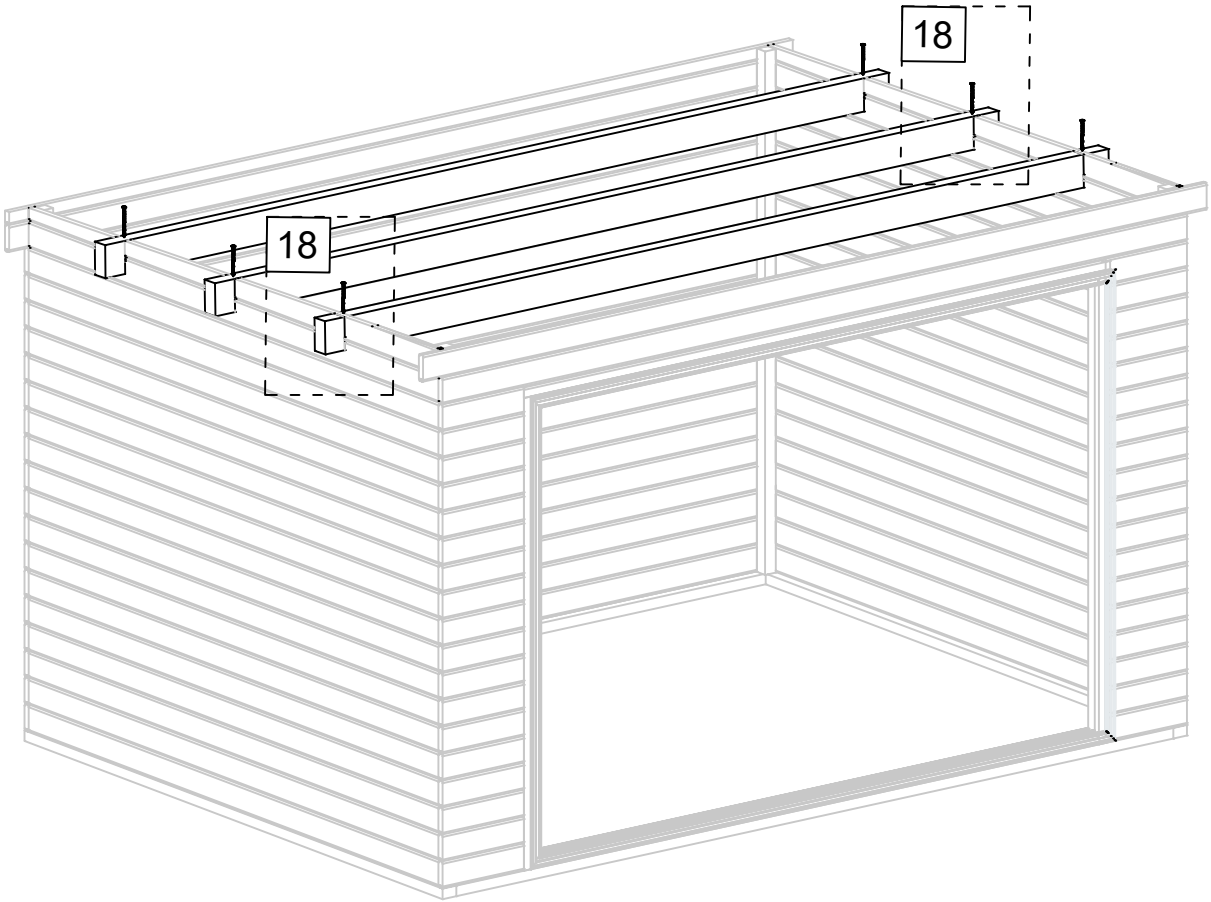

18

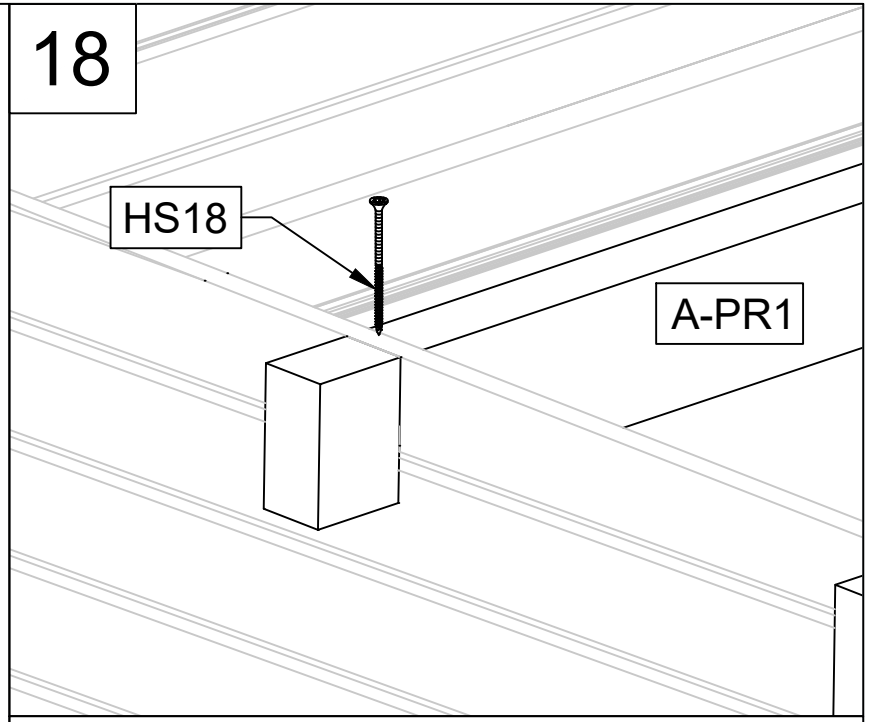

Art. Nr. 2865919

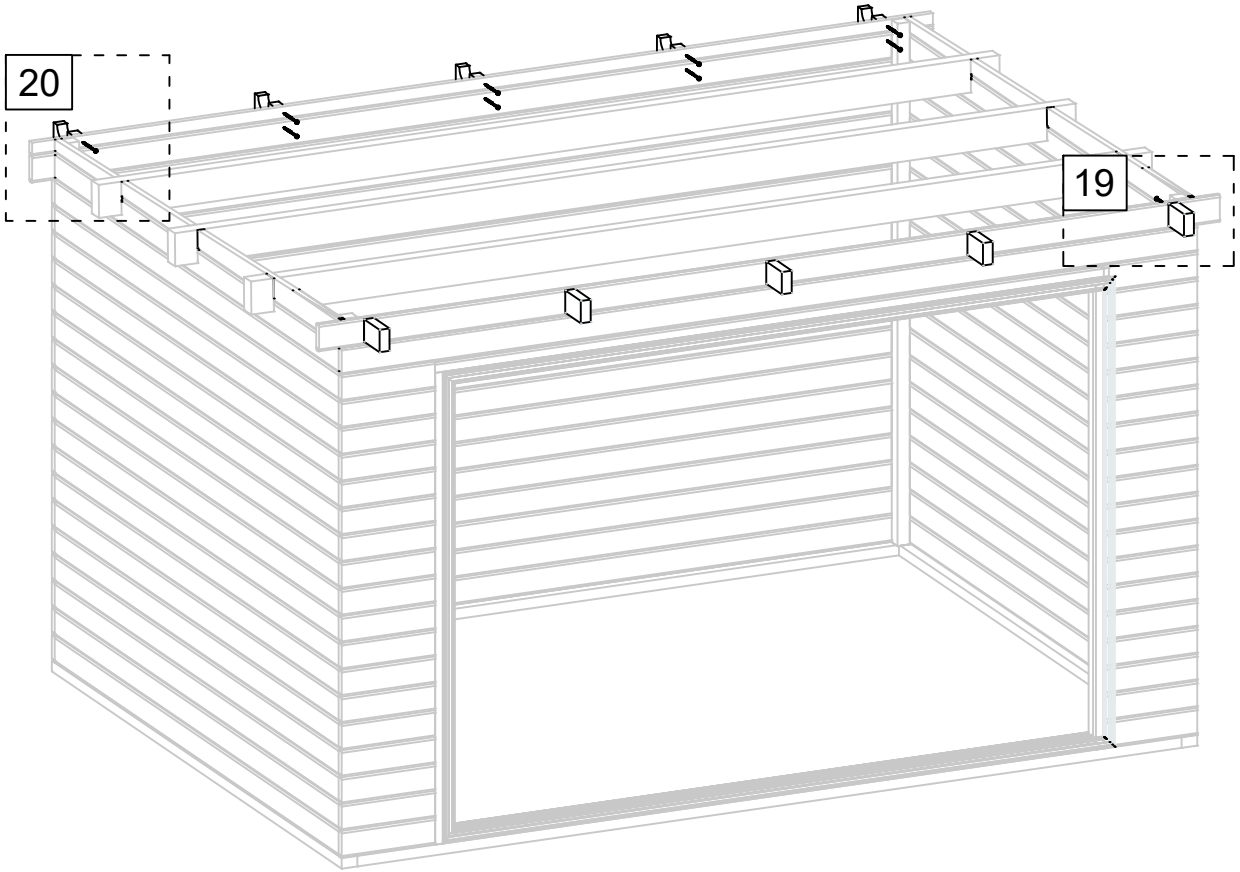

19

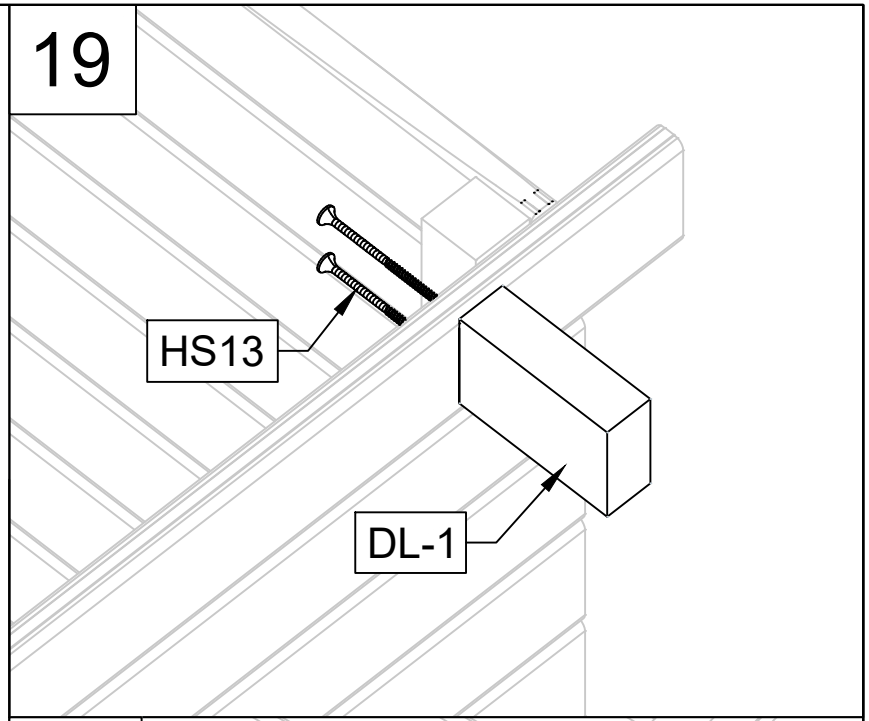

20

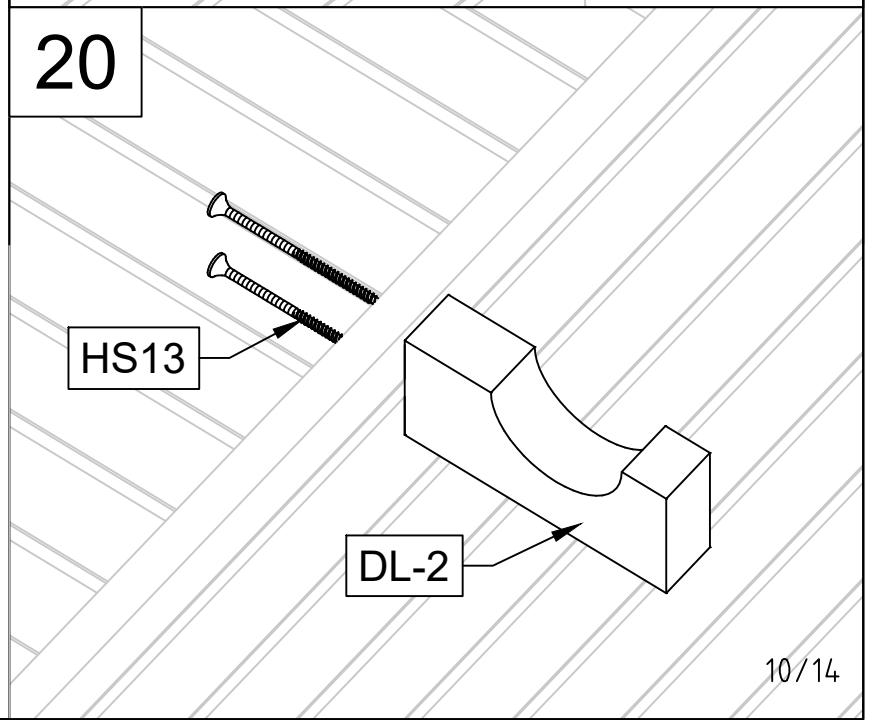

Art. Nr. 2865919

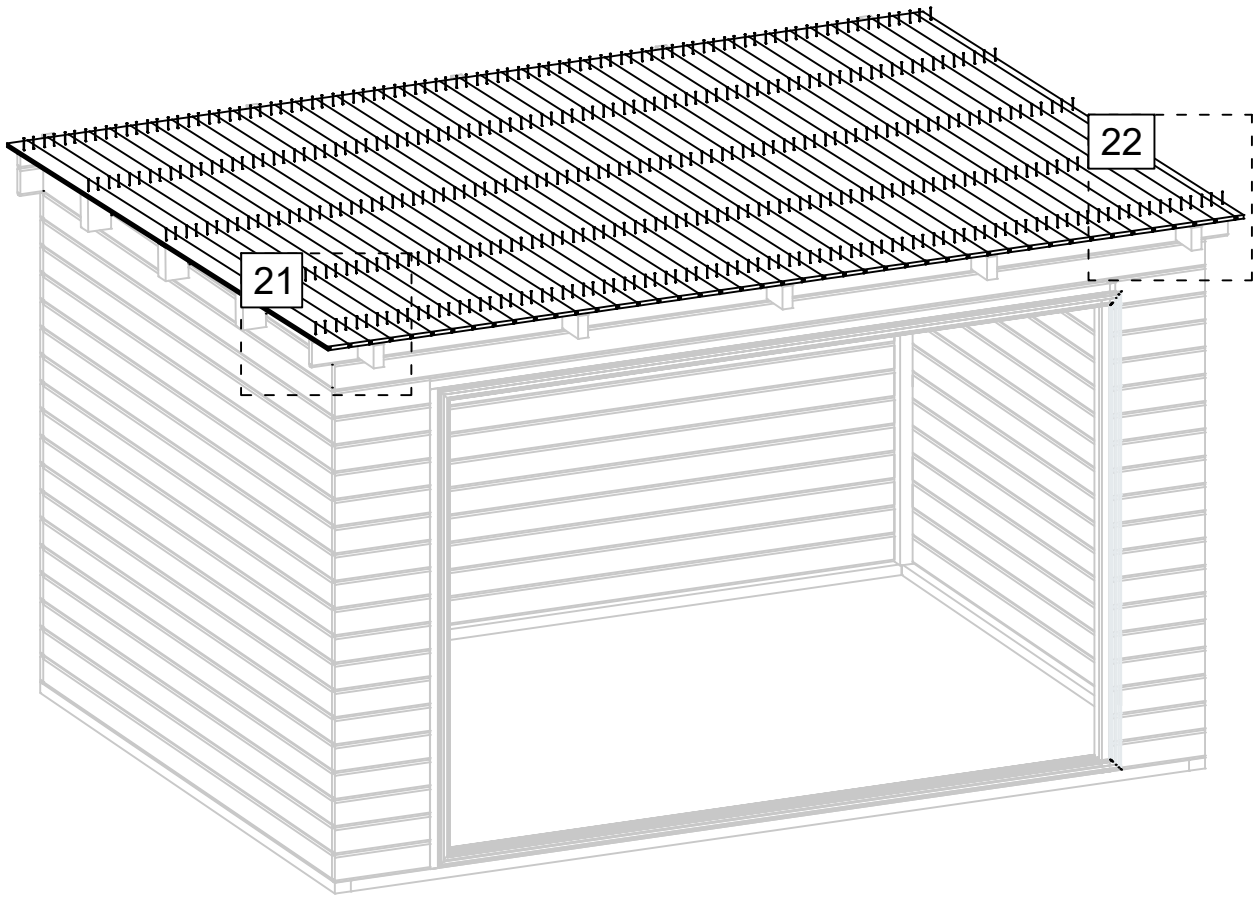

21

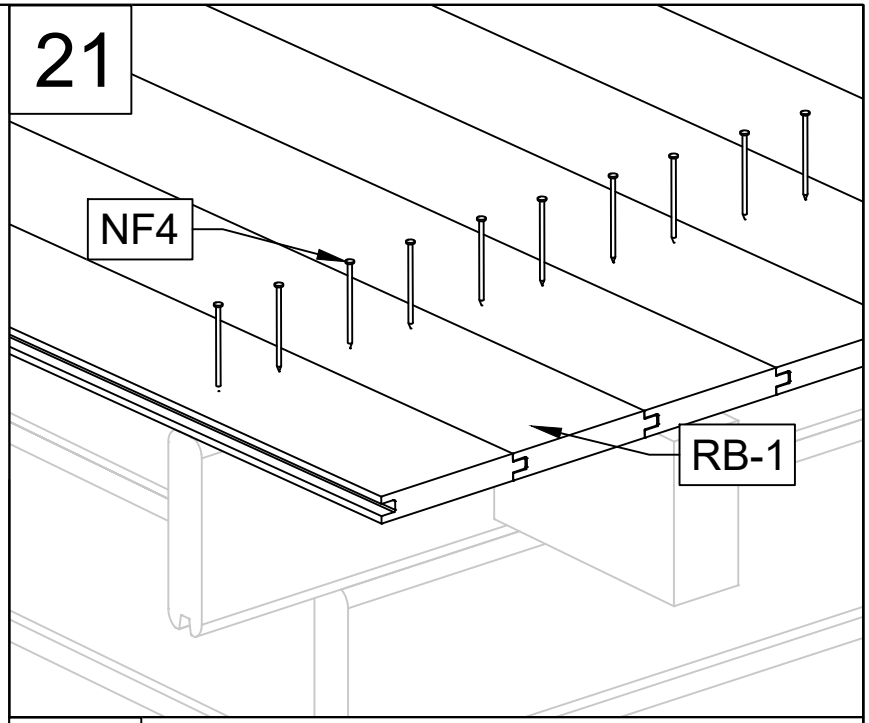

22

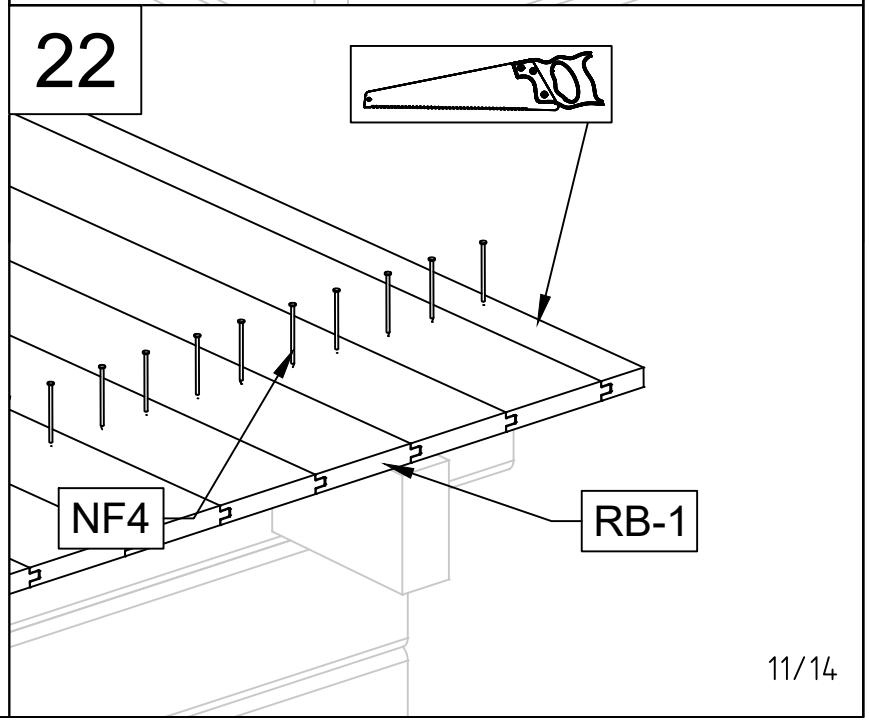

Art. Nr. 2865919

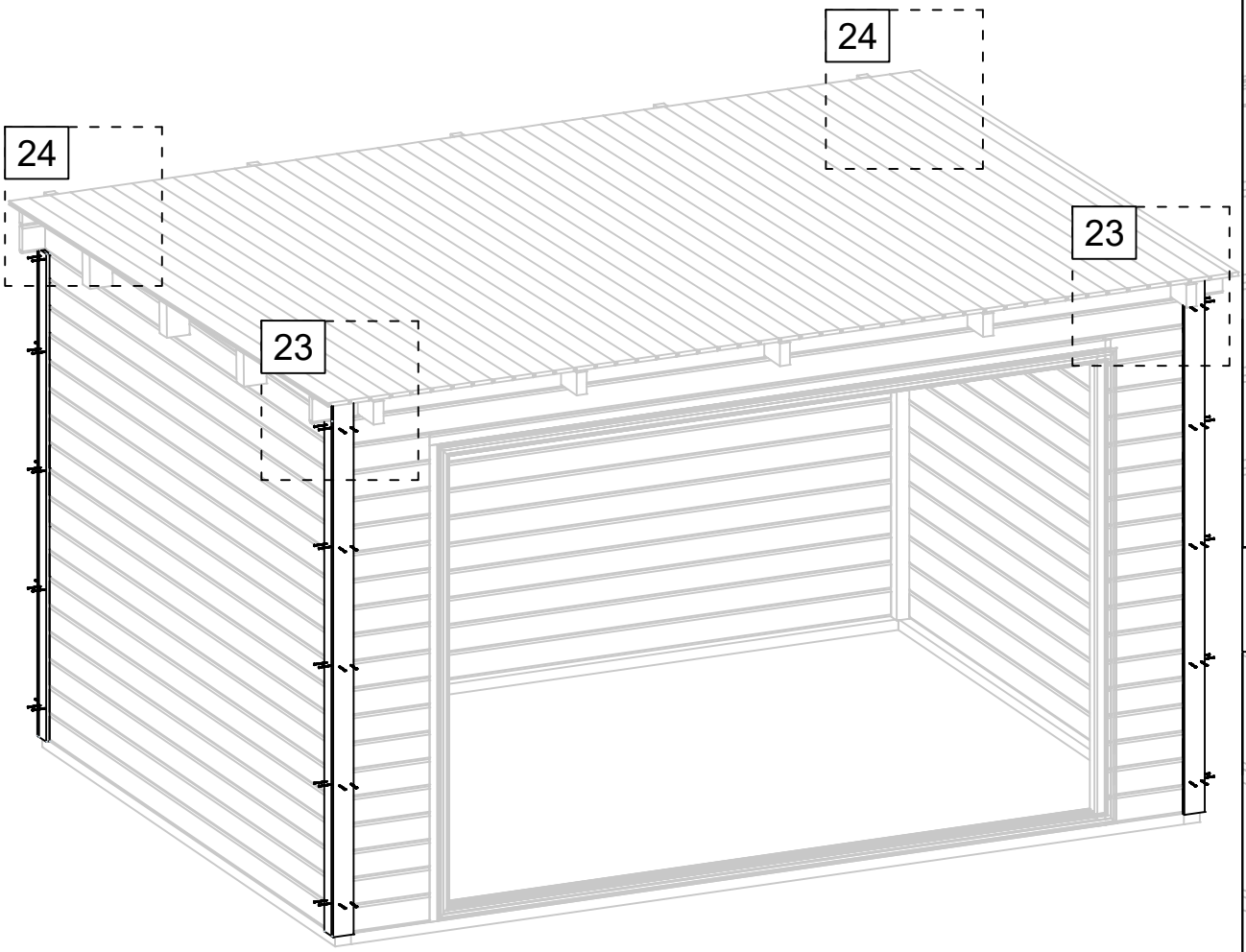

23

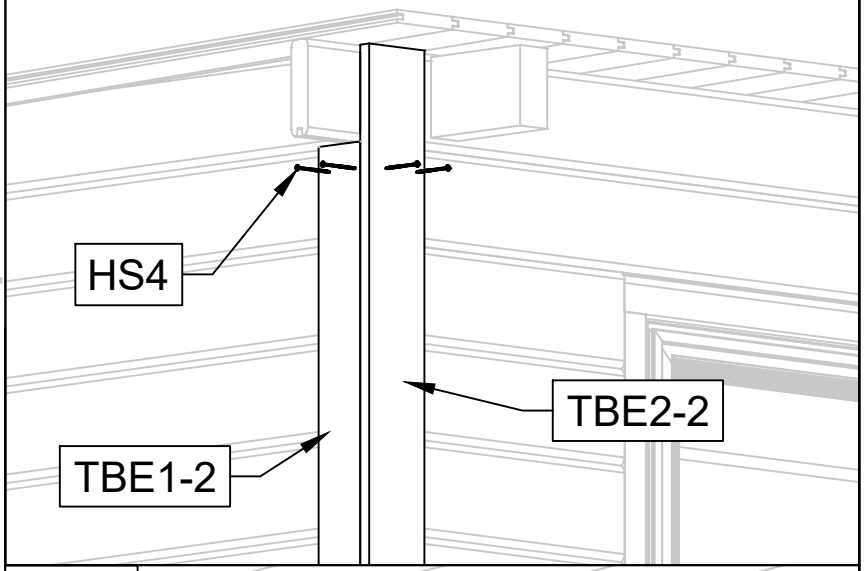

24

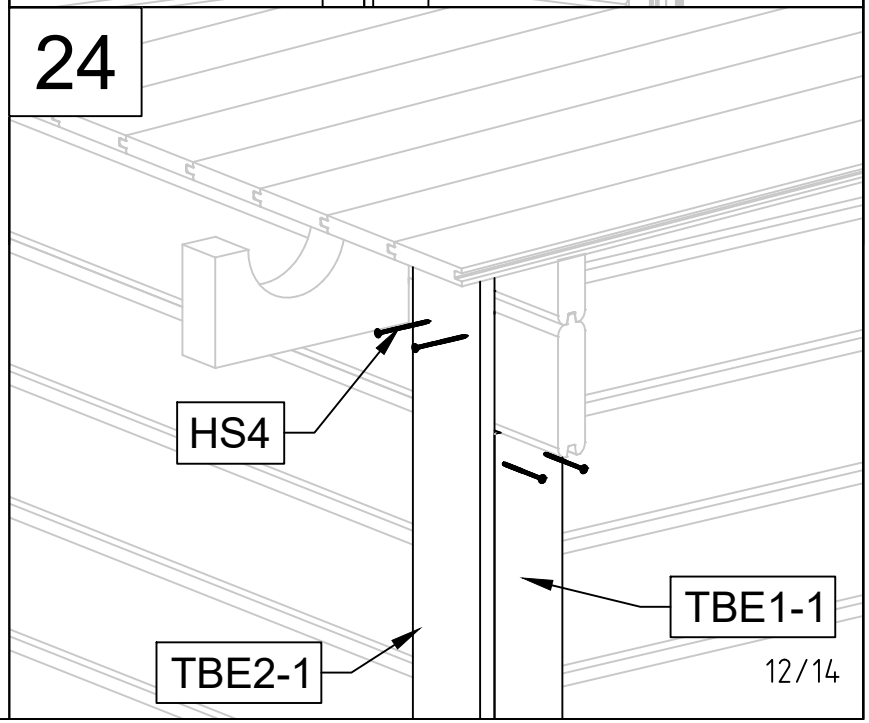

17.03.2026

Art. Nr. 2865919

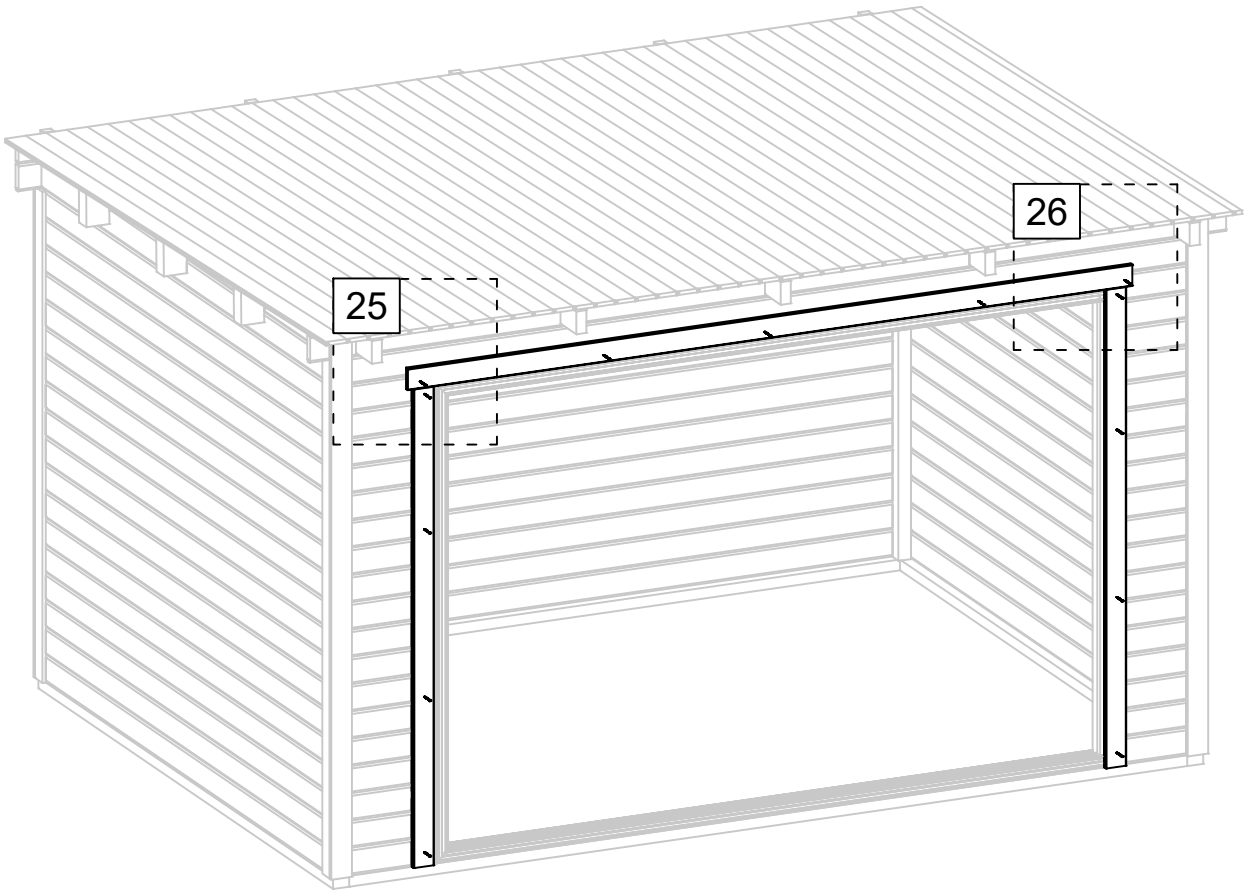

25

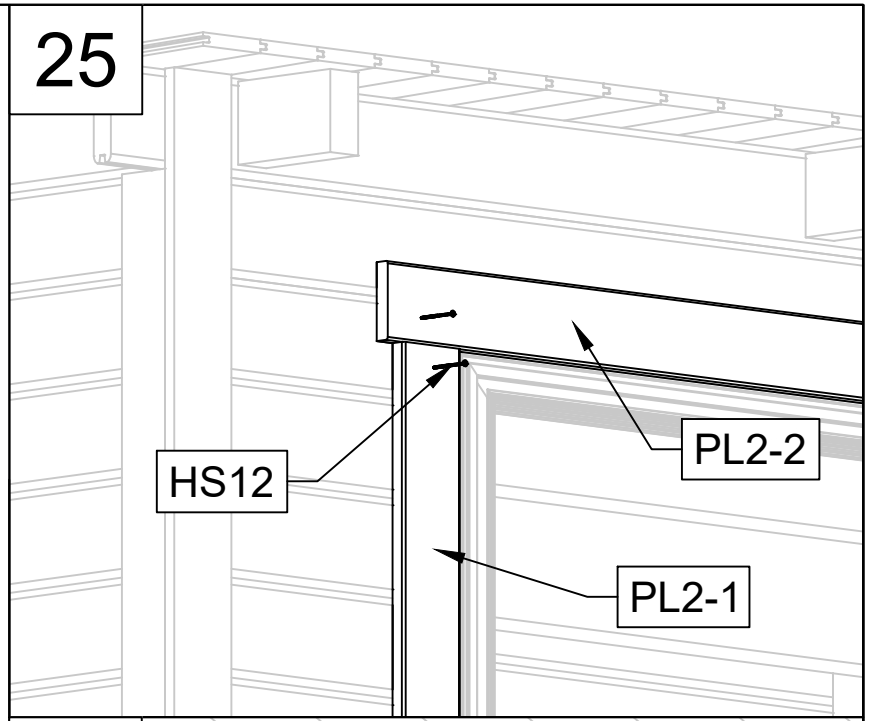

26

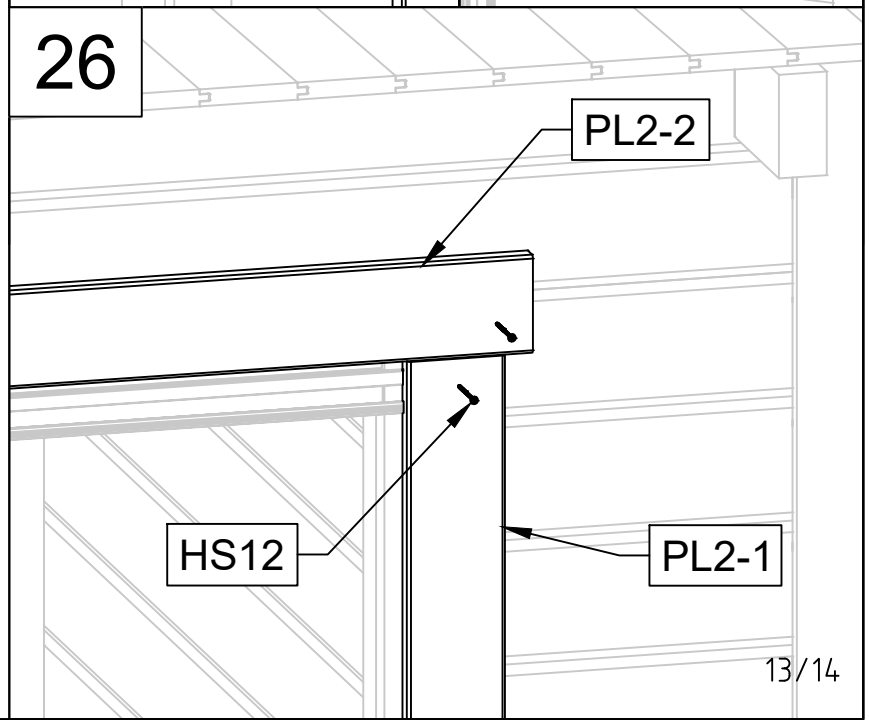

Art. Nr. 2865919

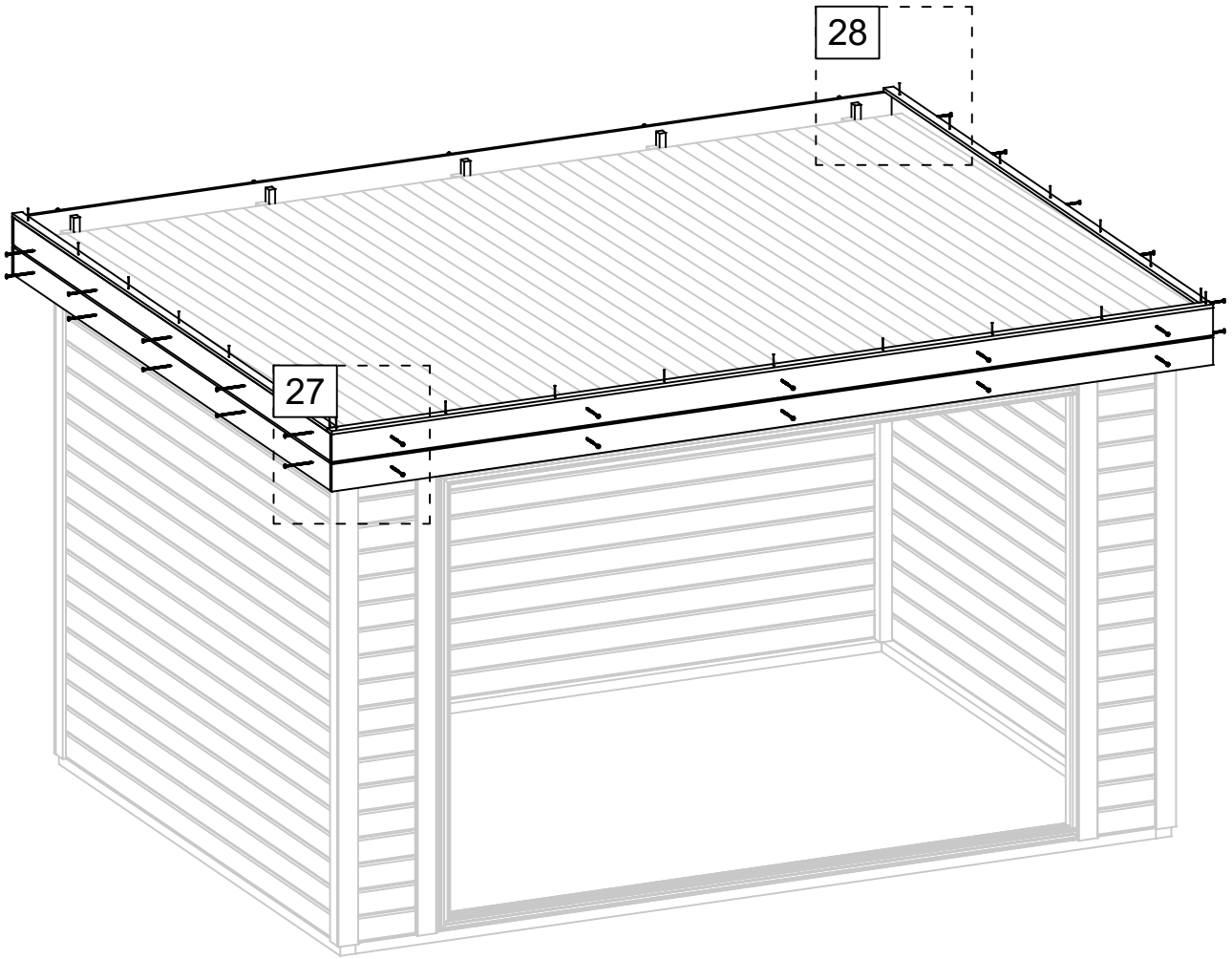

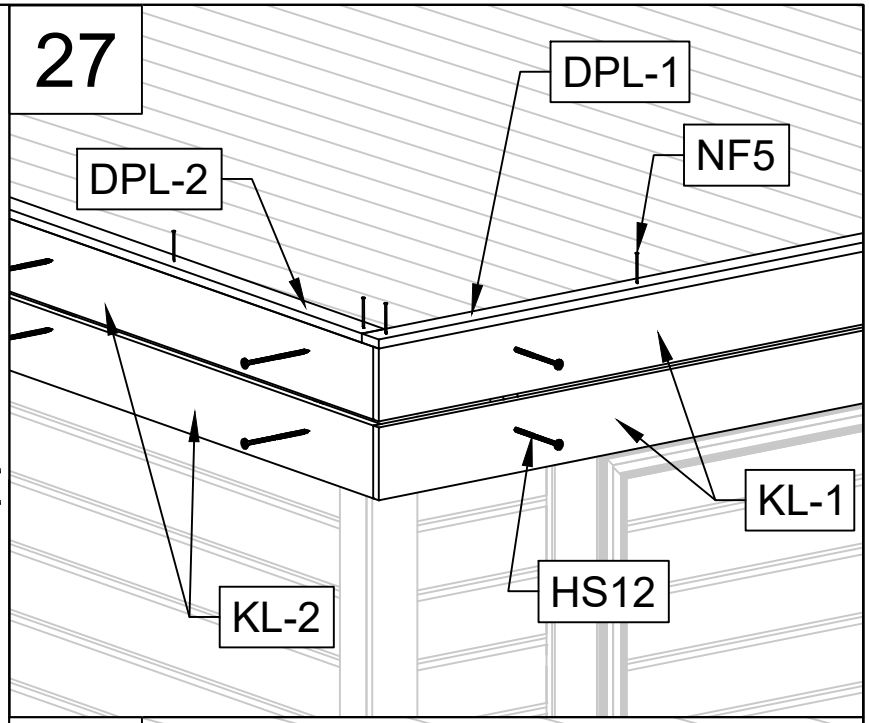

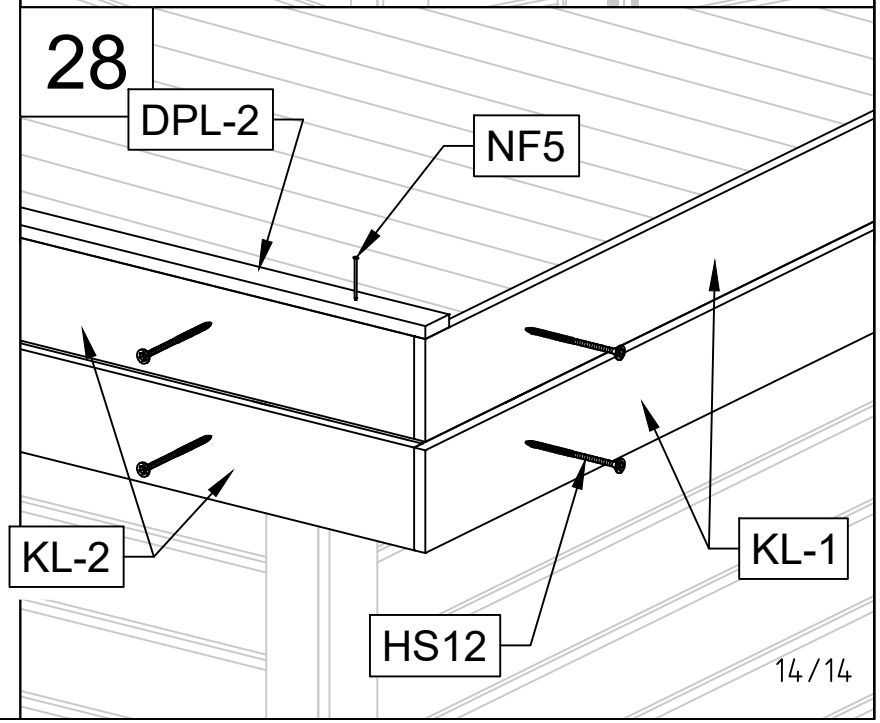

17.03.2026

Pos	10.10.2025 Piece list - Stückliste - Liste des piéces - Elementi - Stuklijst - Tükitabel AL.3S.3R.P.EM 3039x2000 1/1	Q	P (mm)	L (mm)
	Glass size - Glasgröße - Taille de la vitre - Misura del vetro - Glas afmeting - Klaasi mõõt: 921x1812 mm 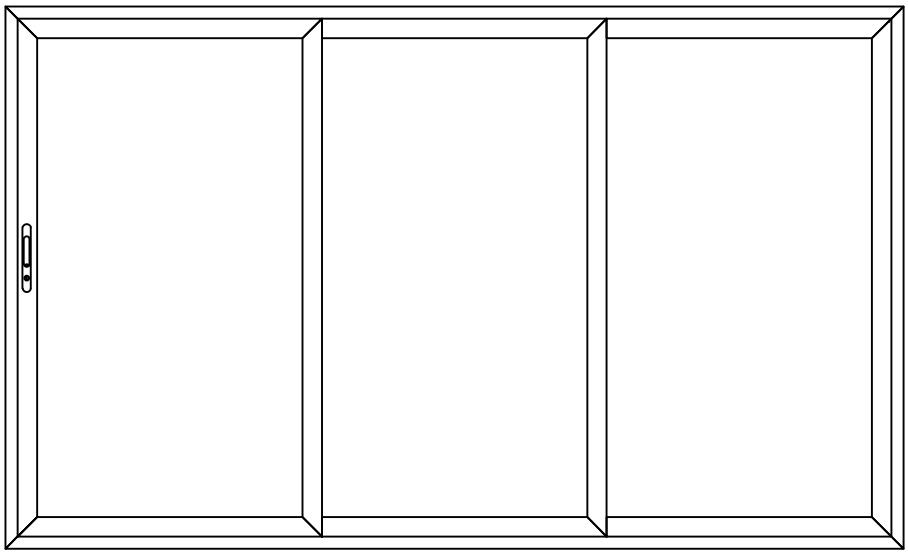 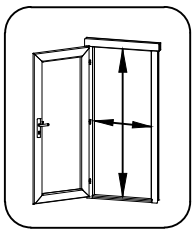 1917x1897 mm			
7	Lower door jamb - Türrahmen unten -Cadre de porte inférieur - Telaio inferiore della porta - Onderdorpel - Ukse alumine leng 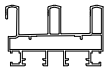	1	83x51,5	3039
8	Upper door jamb - Türrahmen oben - Cadre de porte supérieur - Telaio superiore della porta - Bovendorpel - Ukse ülemine leng 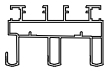	1	83x51,5	3039
9	Left door jamb - Türrahmen links - Cadre de porte gauche - Telaio montante sinistro della porta - Linkerstijl deurframe - Ukse vasak leng 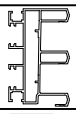	1	83x51,5	2000
10	Right door jamb - Türrahmen rechts - Cadre de porte droit - Telaio montante destro della porta - Rechterstijl deurframe - Ukse parem leng 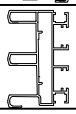	1	83x51,5	2000
11	Door - Tür - Porte - Porte - Deur - Uks	1	1027x1918	
12	Door - Tür - Porte - Porte - Deur - Uks	1	1027x1918	
13	Door - Tür - Porte - Porte - Deur - Uks	1	1027x1918	
14	Corner connector - Eckverbinder - Équerre de fixation - Giunto angolare - Hoekverbinding - Lengi kinnitusnurk	4		
15	Dust-proof plug - Staubschutzstopfen - Bouchon anti-poussière - Tappo antipolvere - Stofdichte stop - Stopper 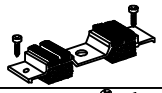	4		
16-17	Stricker for lock - Schließblech für türschloss - Gache de porte - L'attaccante piastra - Sluitplaat voor deurslot - Lukuvastus/riivivastus 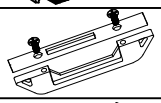	2		
18	Door cover profile - Türfalzprofil - Profil de chant de porte - Profilo bordo porta - Deurkantprofiel - Ukseraami katteliist 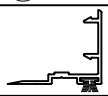	4		1915
19	Rain profile - Regenprofil - Profilé anti-pluie - Profilo anti-pioggia - Regenprofiel - Veenina	1		2989
	Latch tongue - Fallenriegel - Pêne de loquet - Lingua del chiavistello - Grendelpen Grendelpen - Riivi keel	1		
	Latch tongue - Fallenriegel - Pêne de loquet - Lingua del chiavistello - Grendelpen Grendelpen - Riivi keel	1		
	Screw - Schrauben - Vis - Vite - Schroef - Tornillo - Kruvi	16	4,2x13	

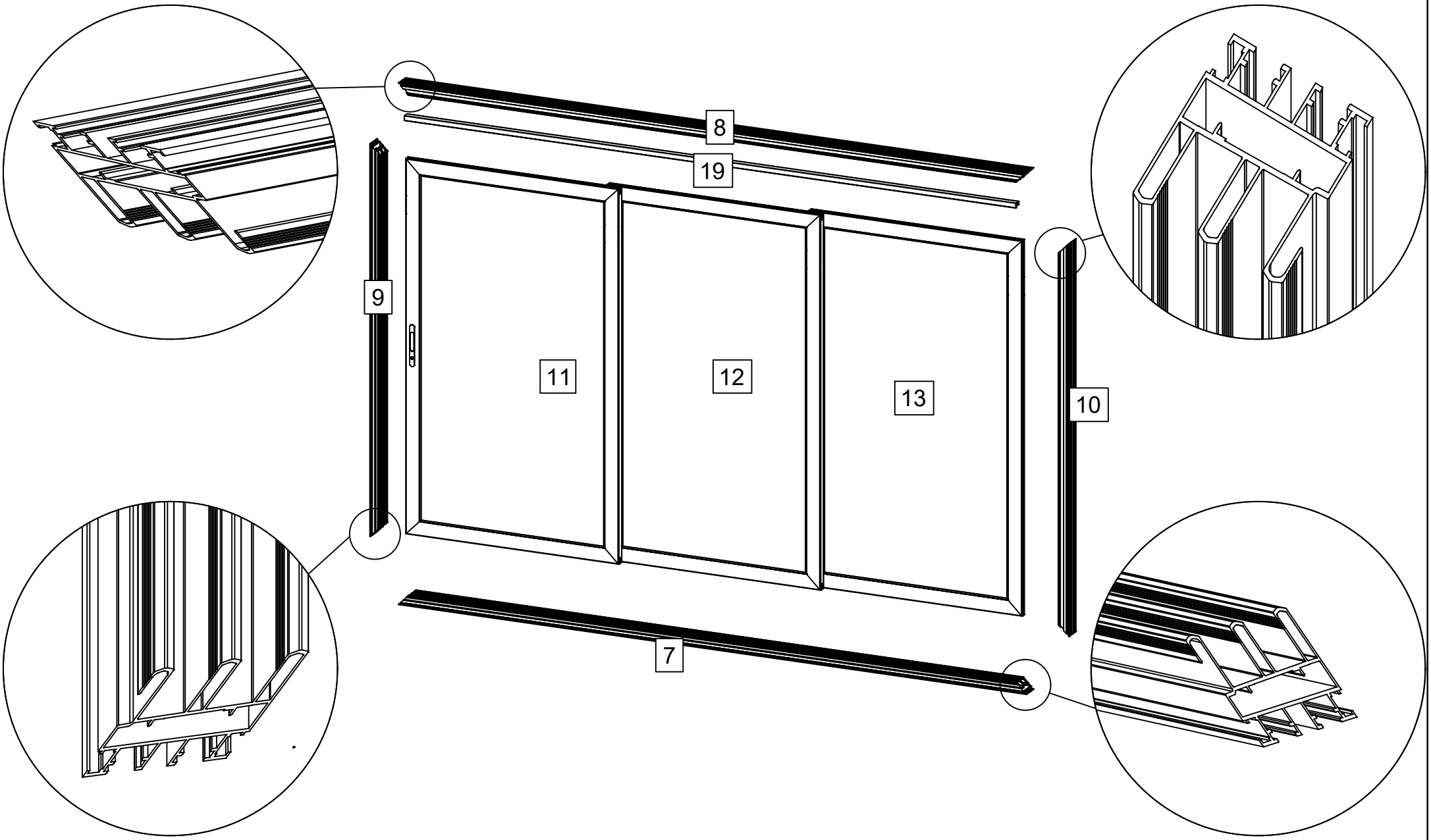
8
19
9
11
12
13
10
7

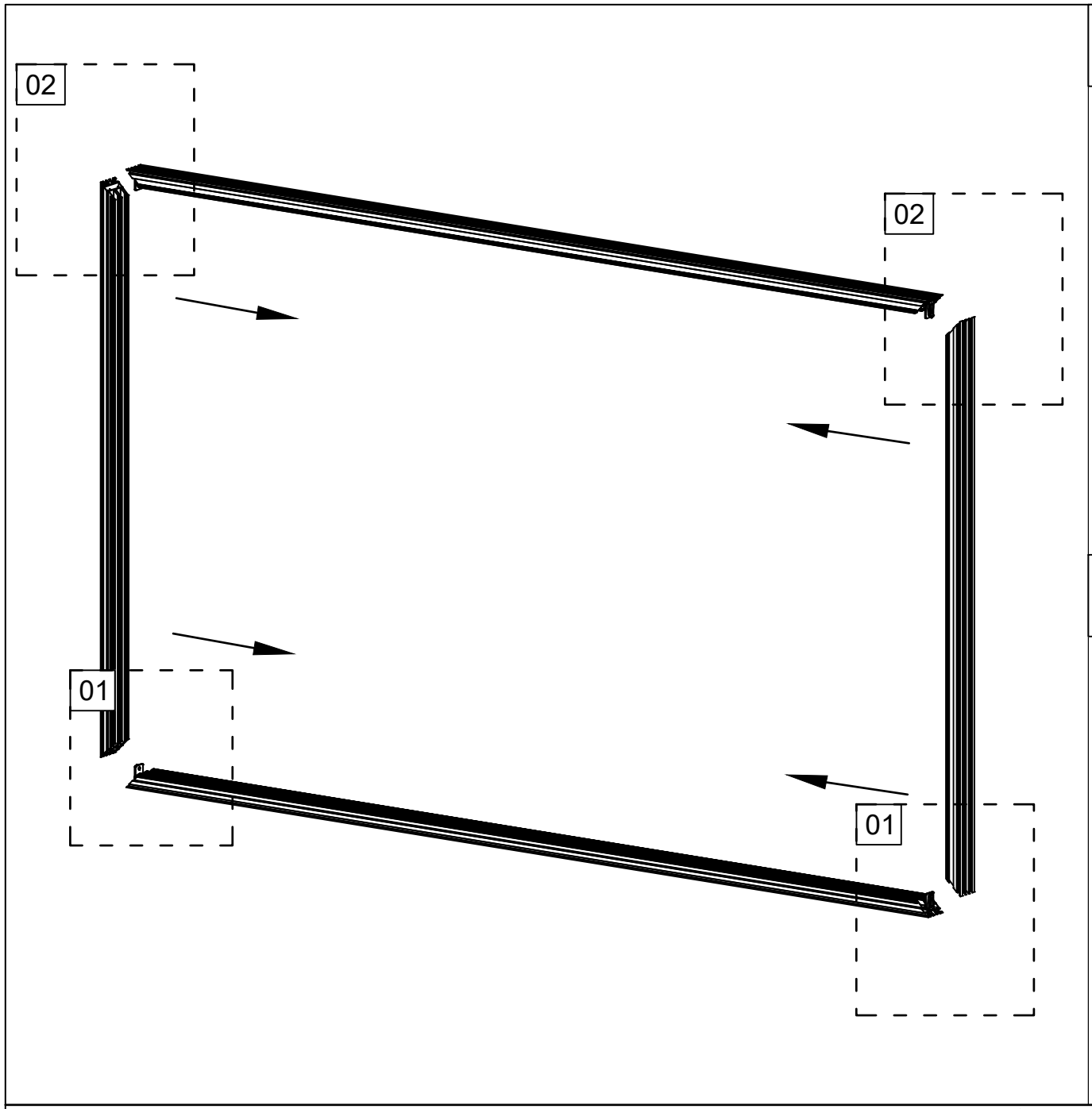
02
02
01
01

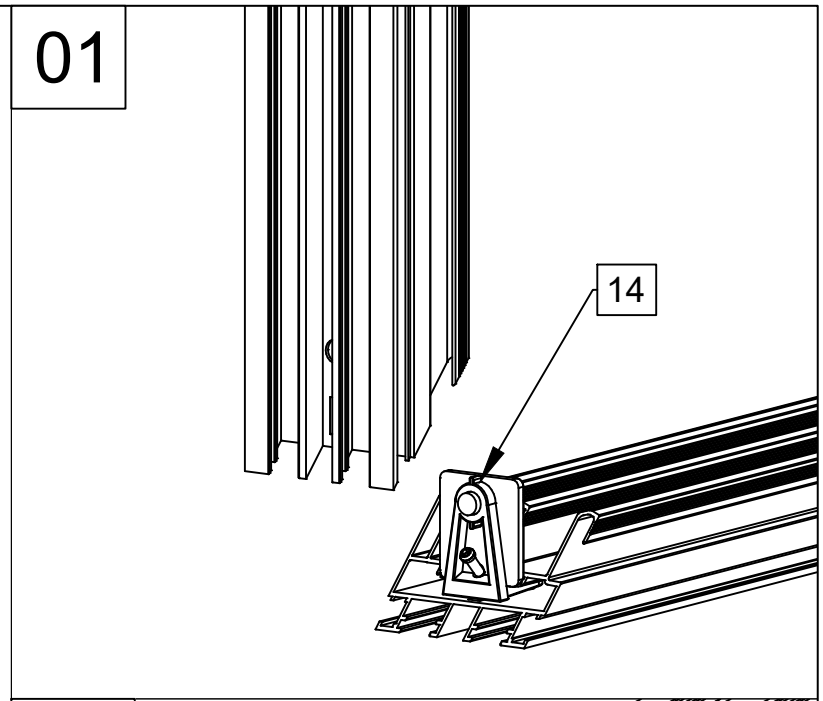
01
14

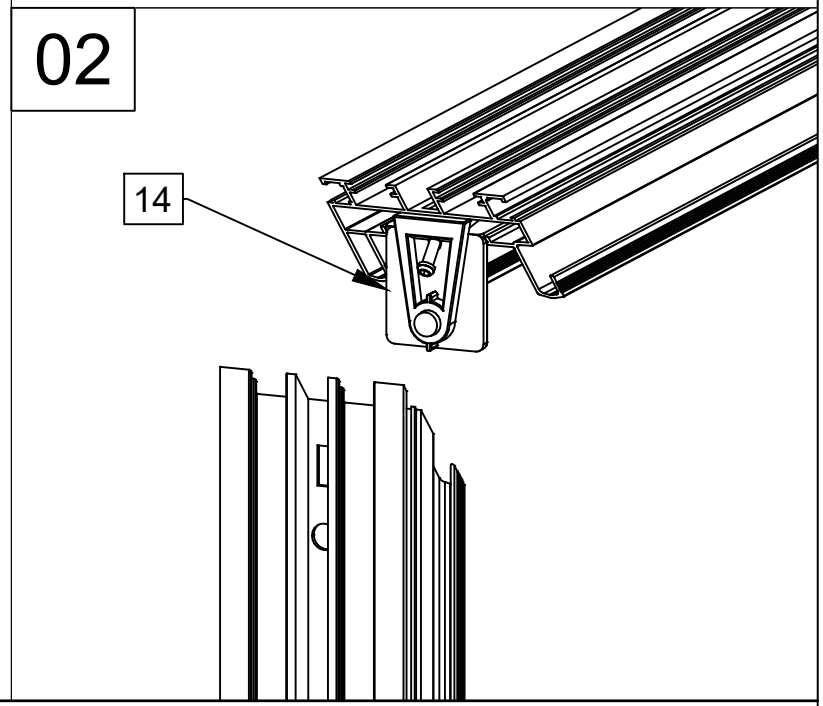
02
14

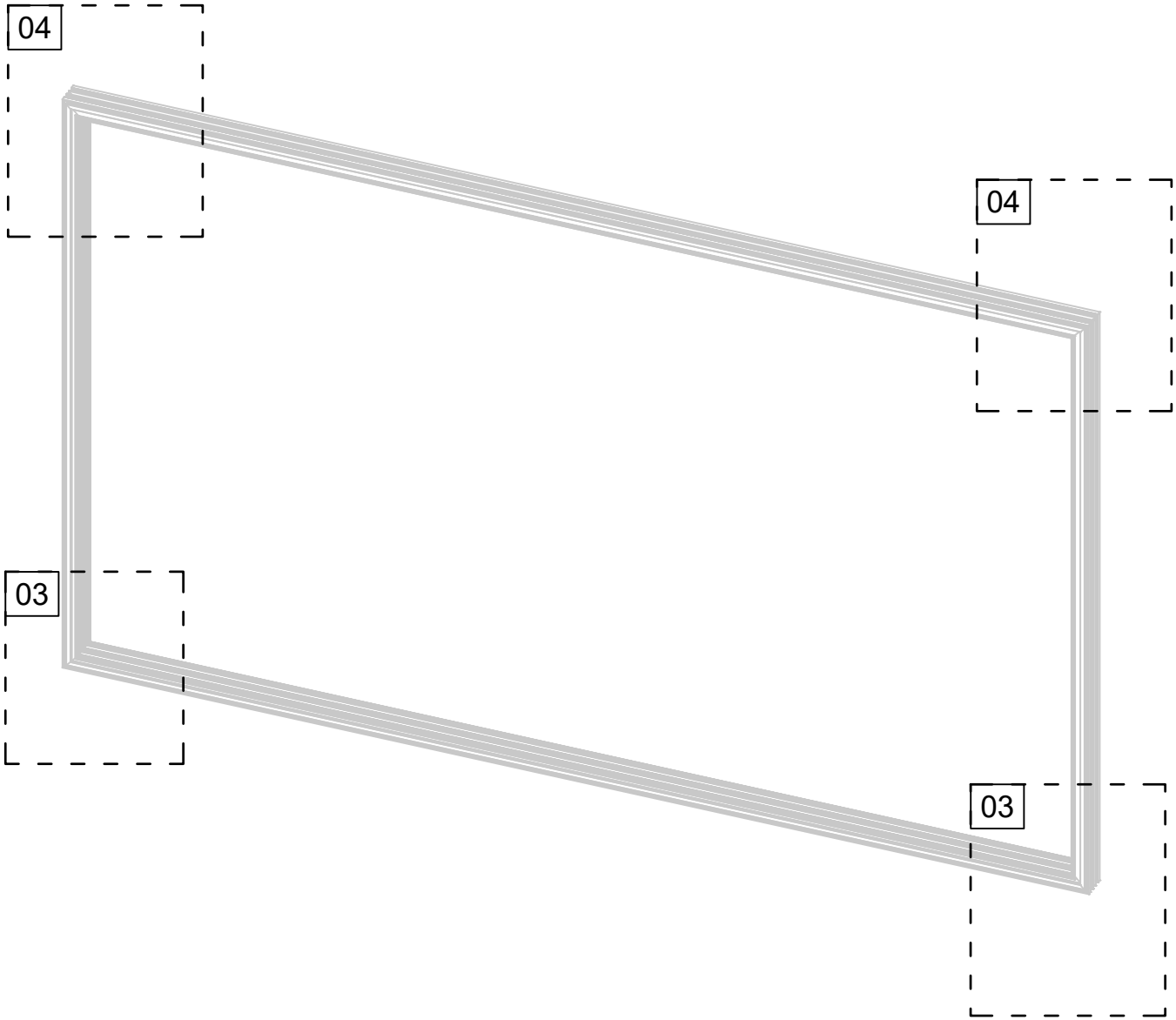
04
04
03
03

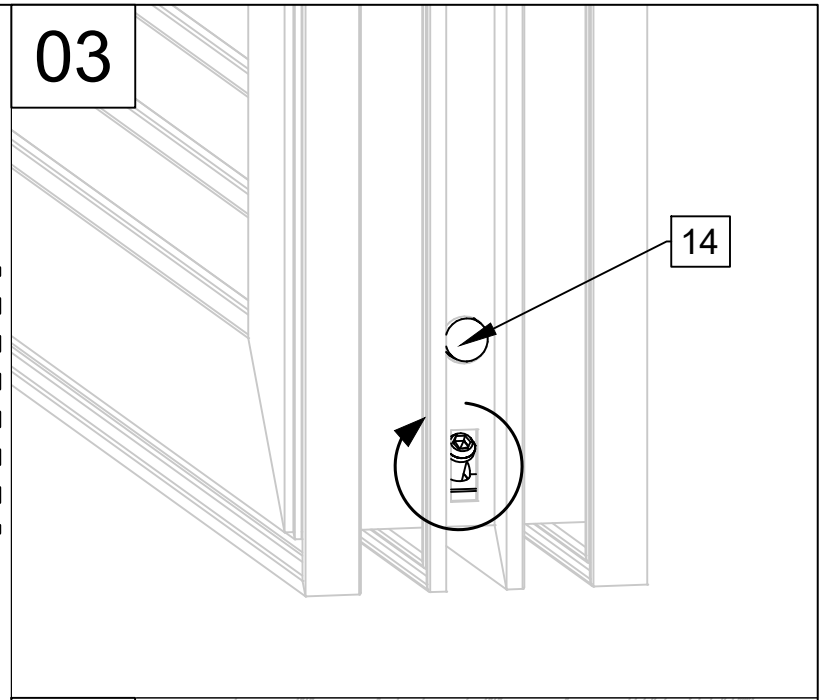
03
14

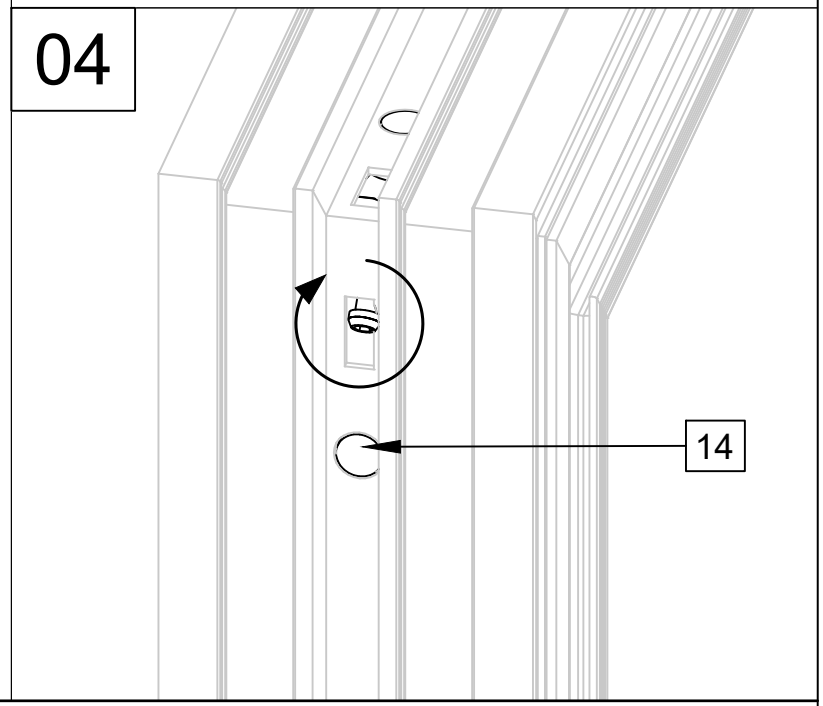
04
14

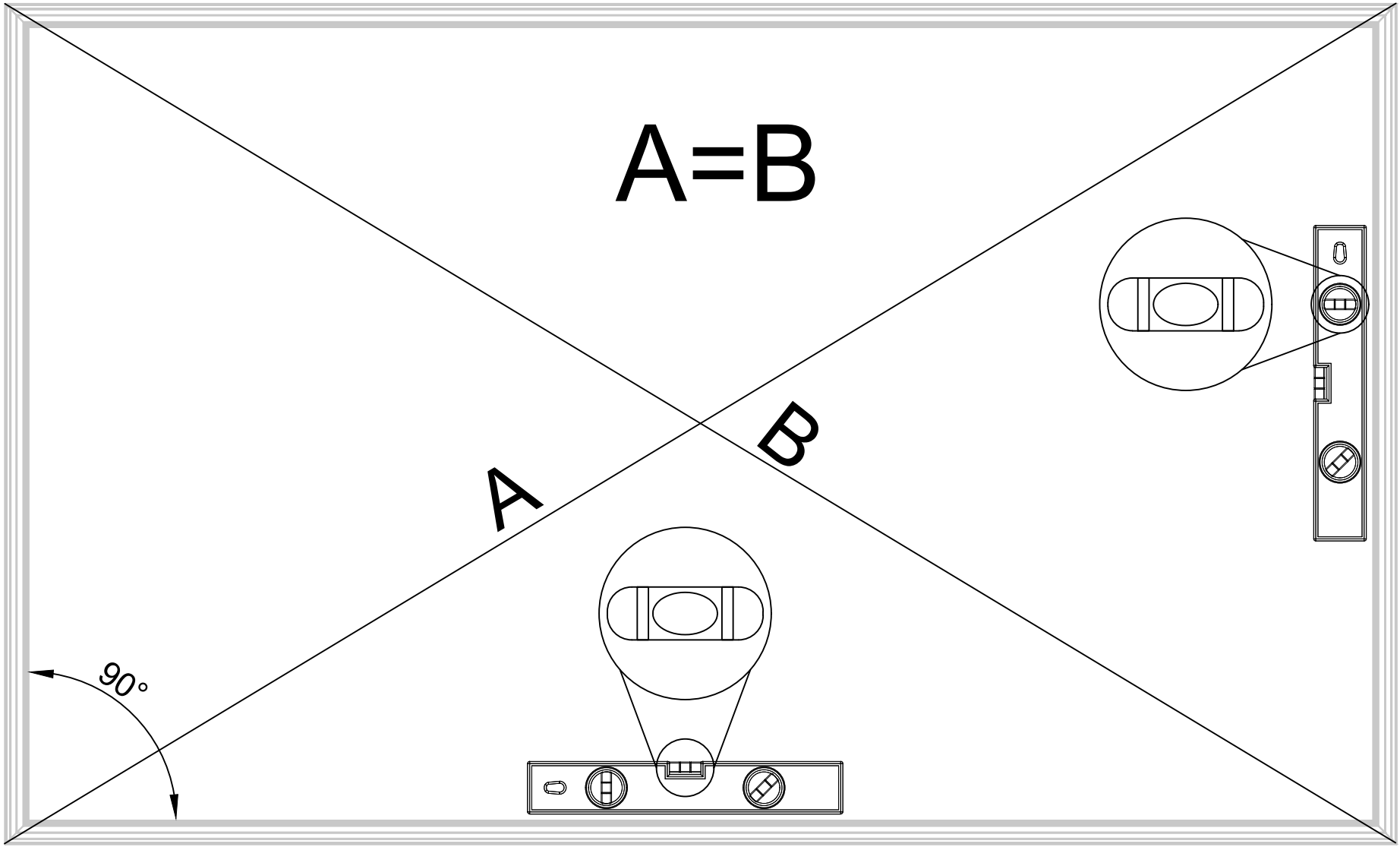
A=B
A
B
90°

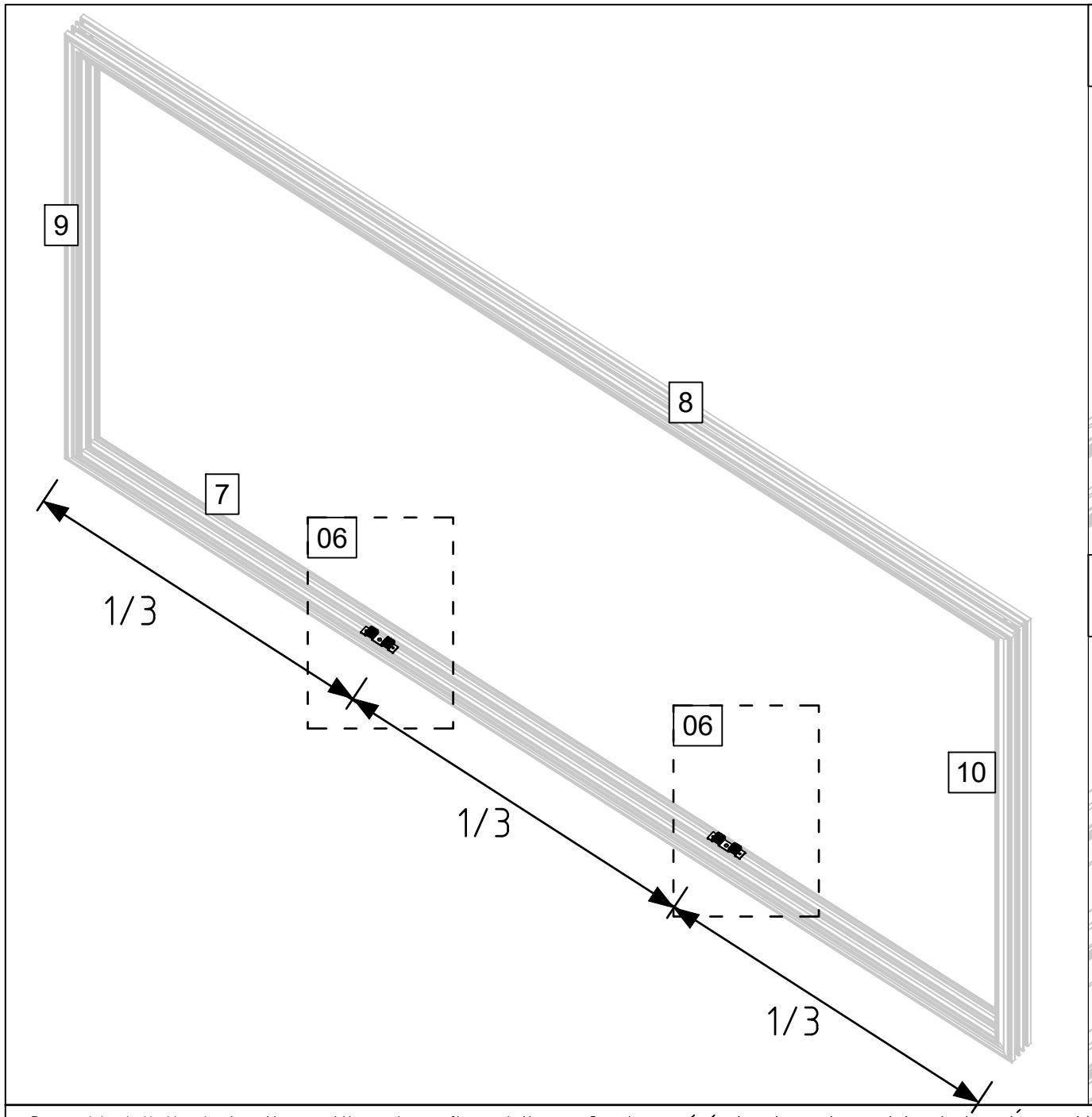
9
8
7
06
1/3
06
10
1/3
1/3

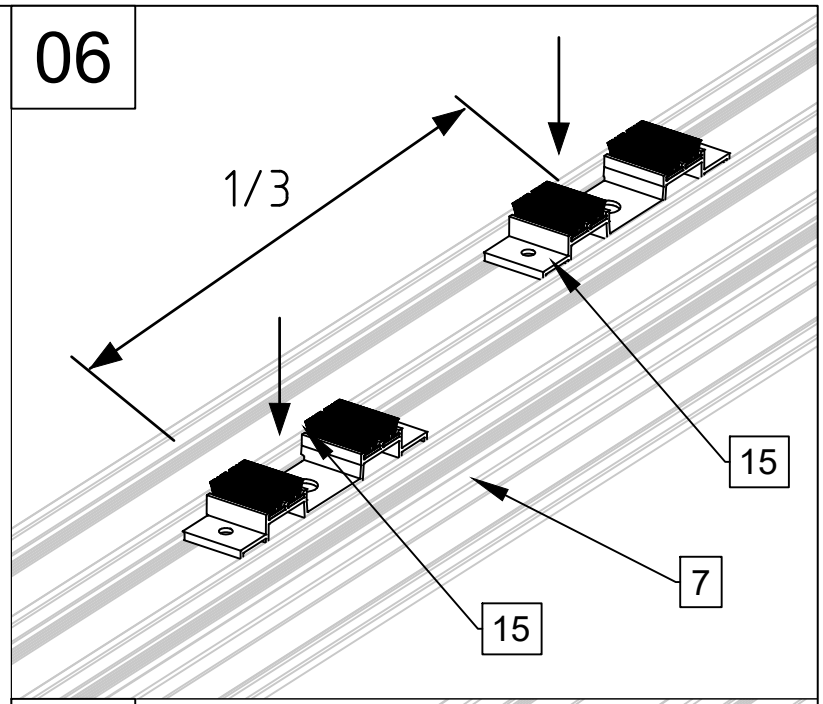
06
1/3
15
7
15

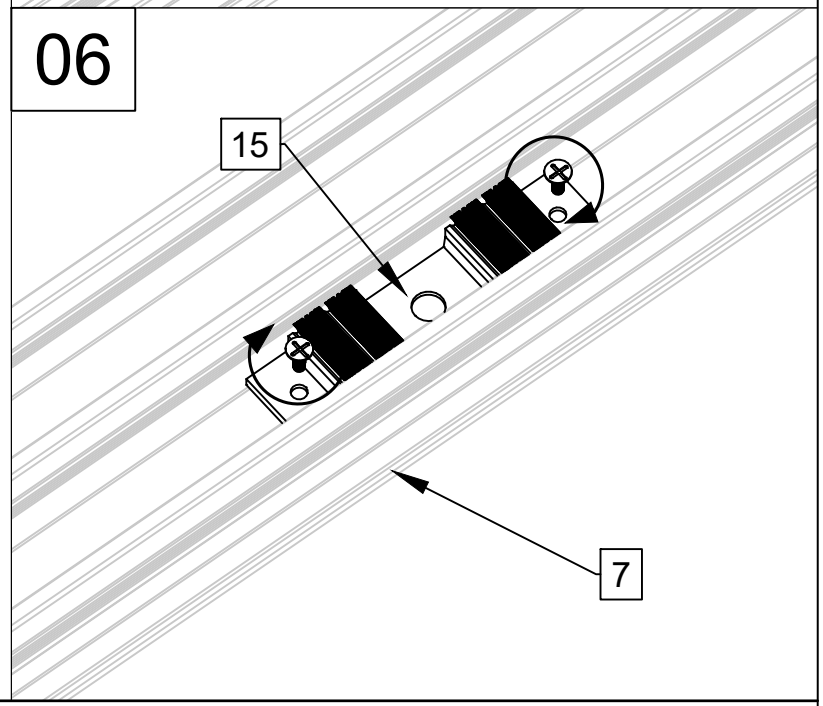
06
15
7

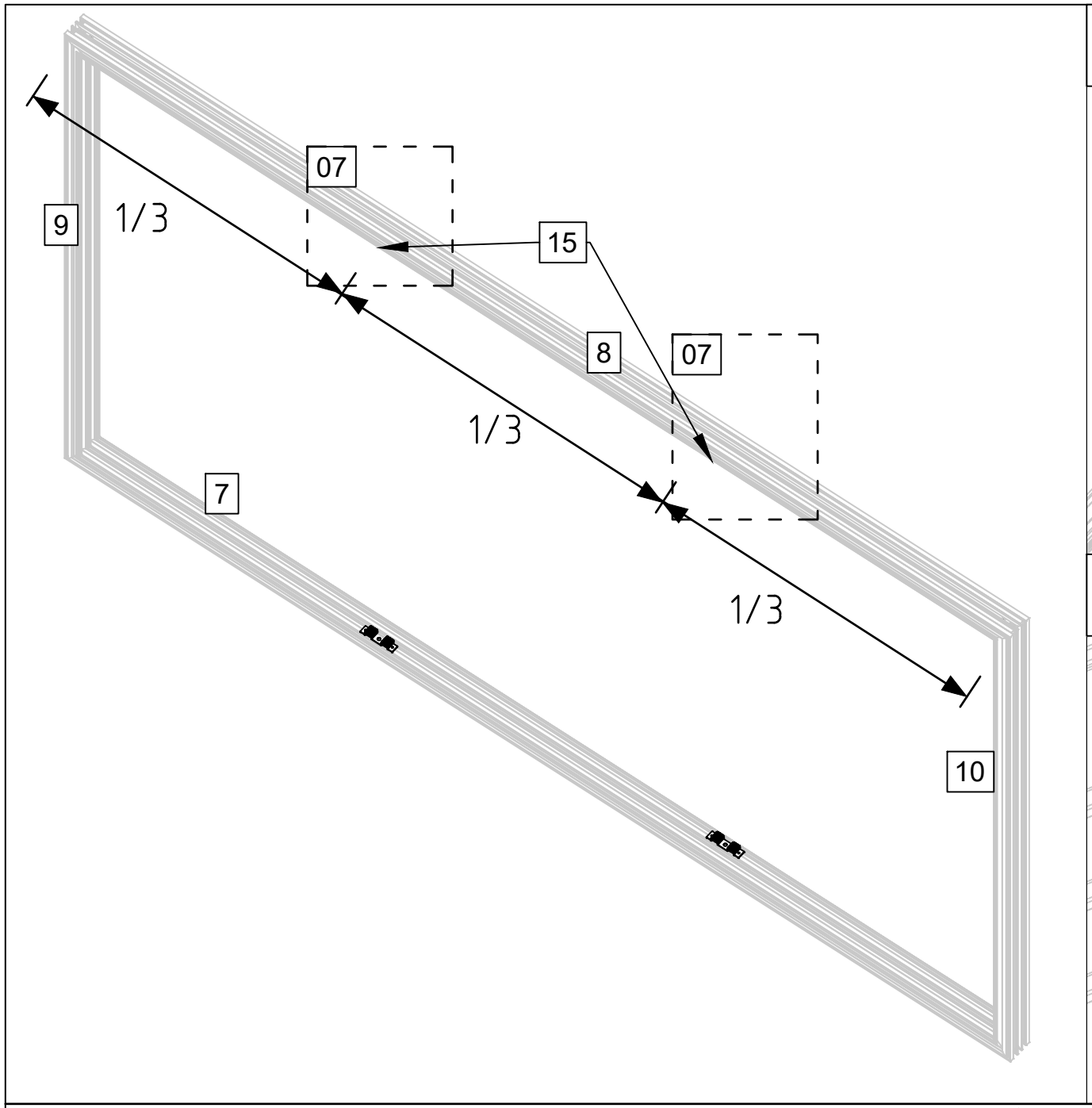
07
9
1/3
15
8
07
1/3
7
1/3
10

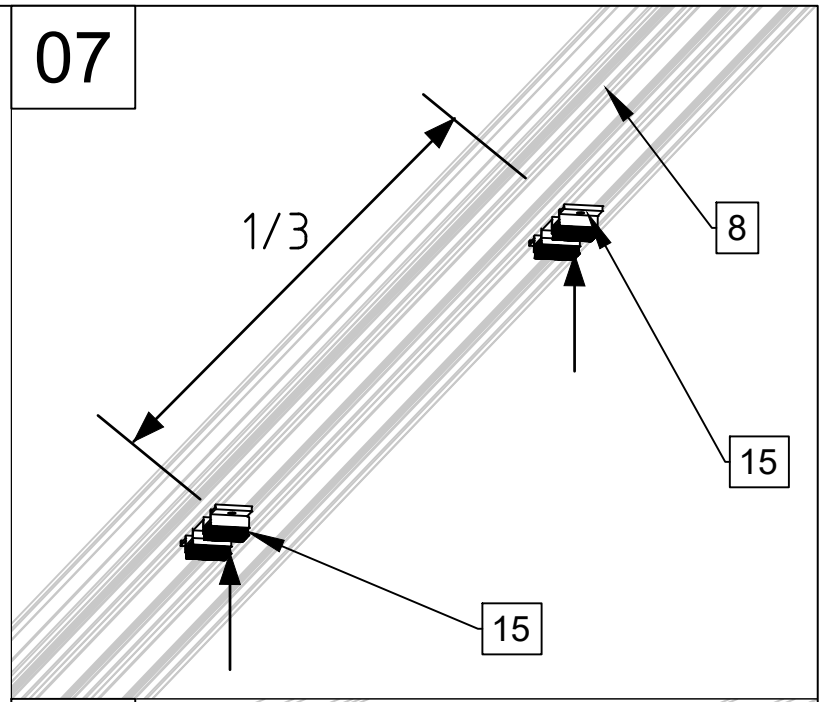
07
1/3
8
15
15

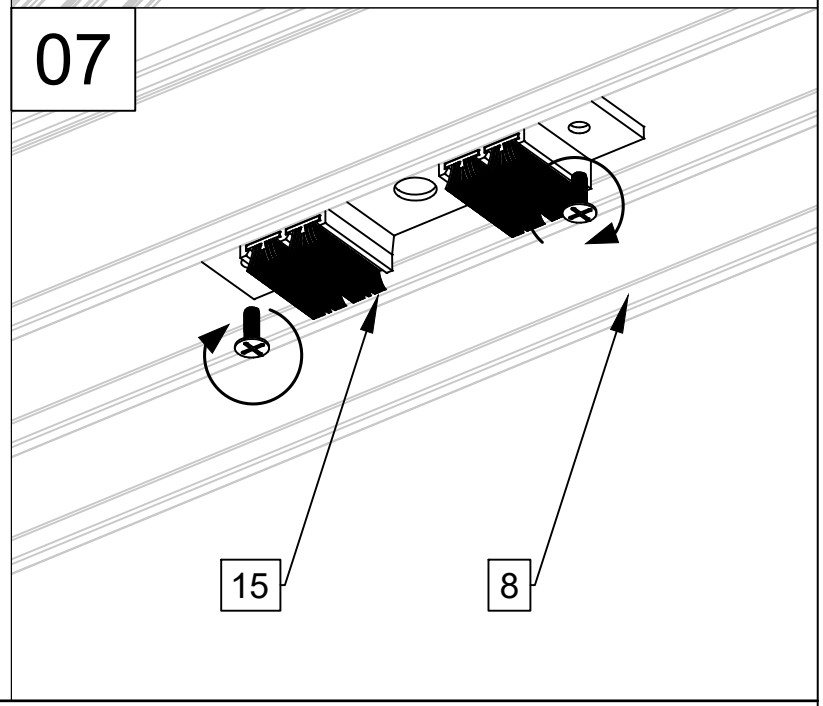
07
15
8

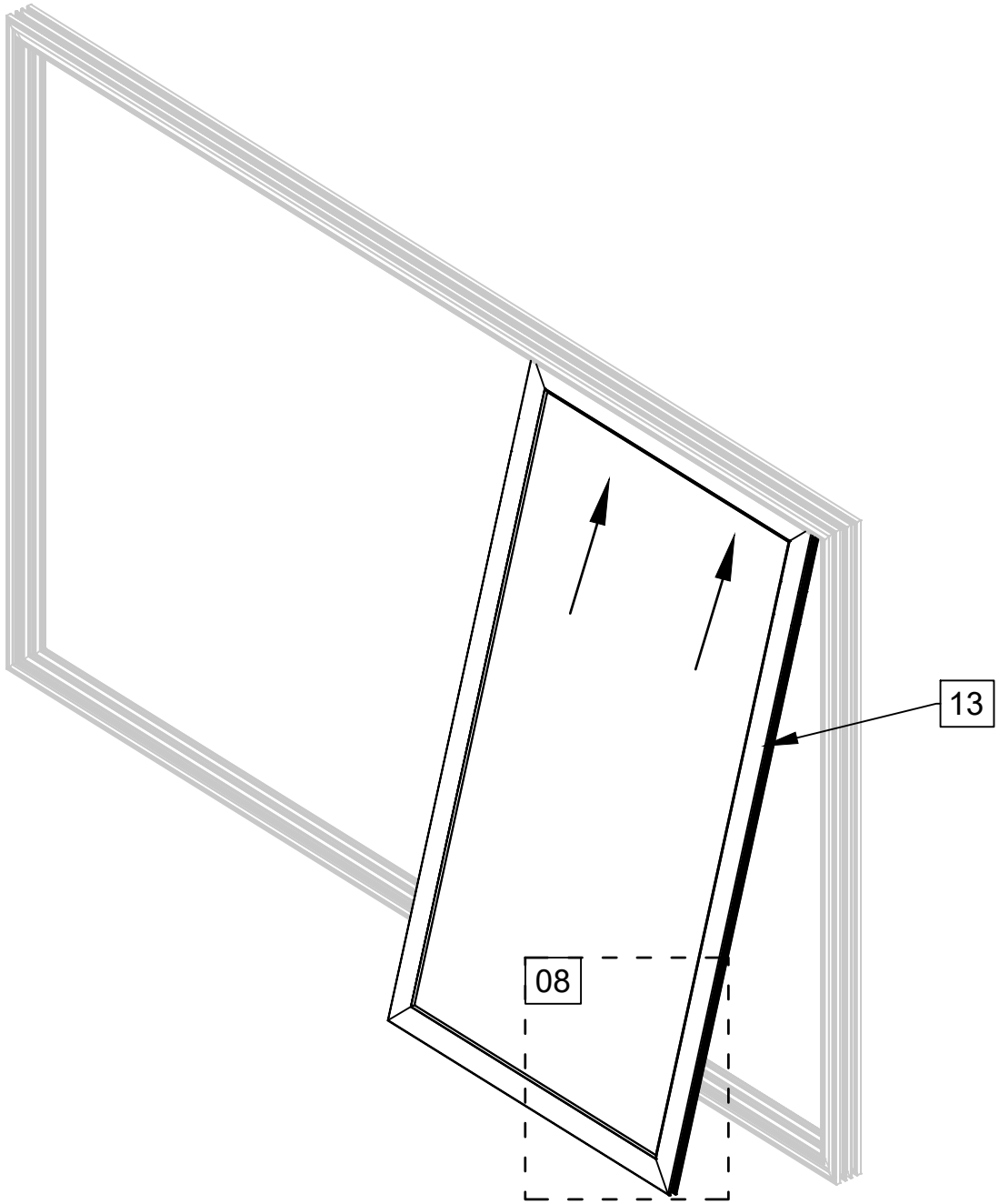
13
08

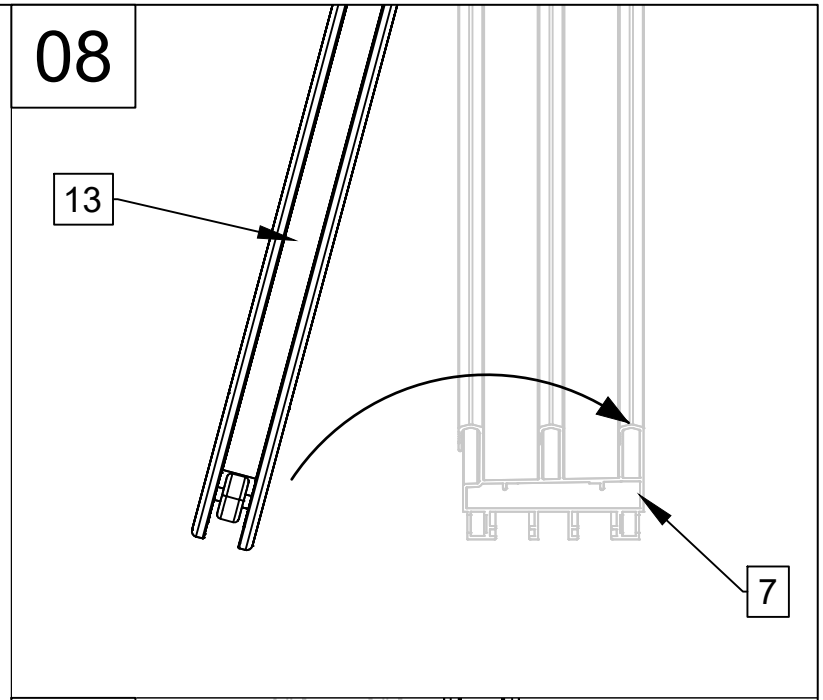
08
13
7

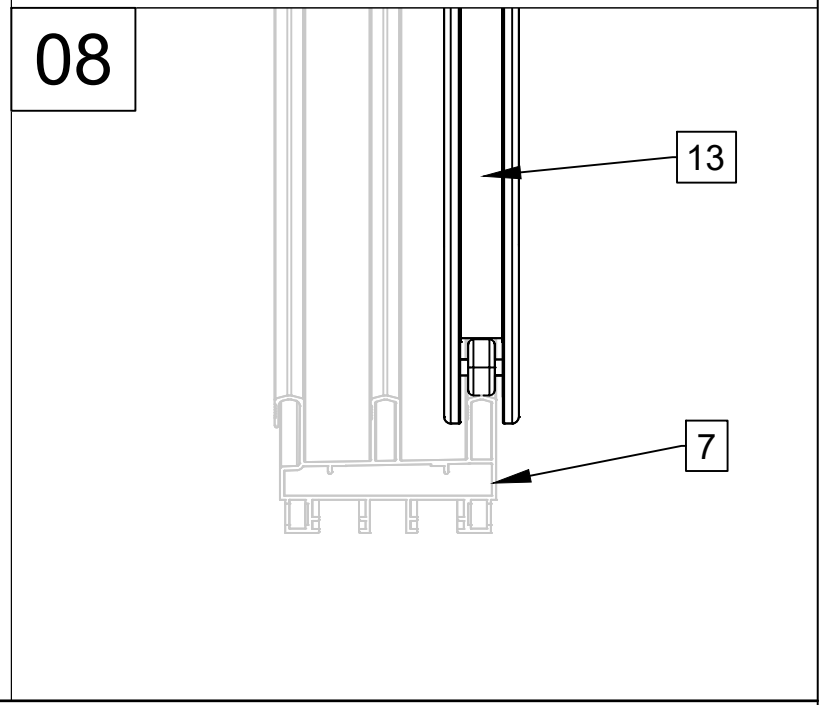
08
13
7

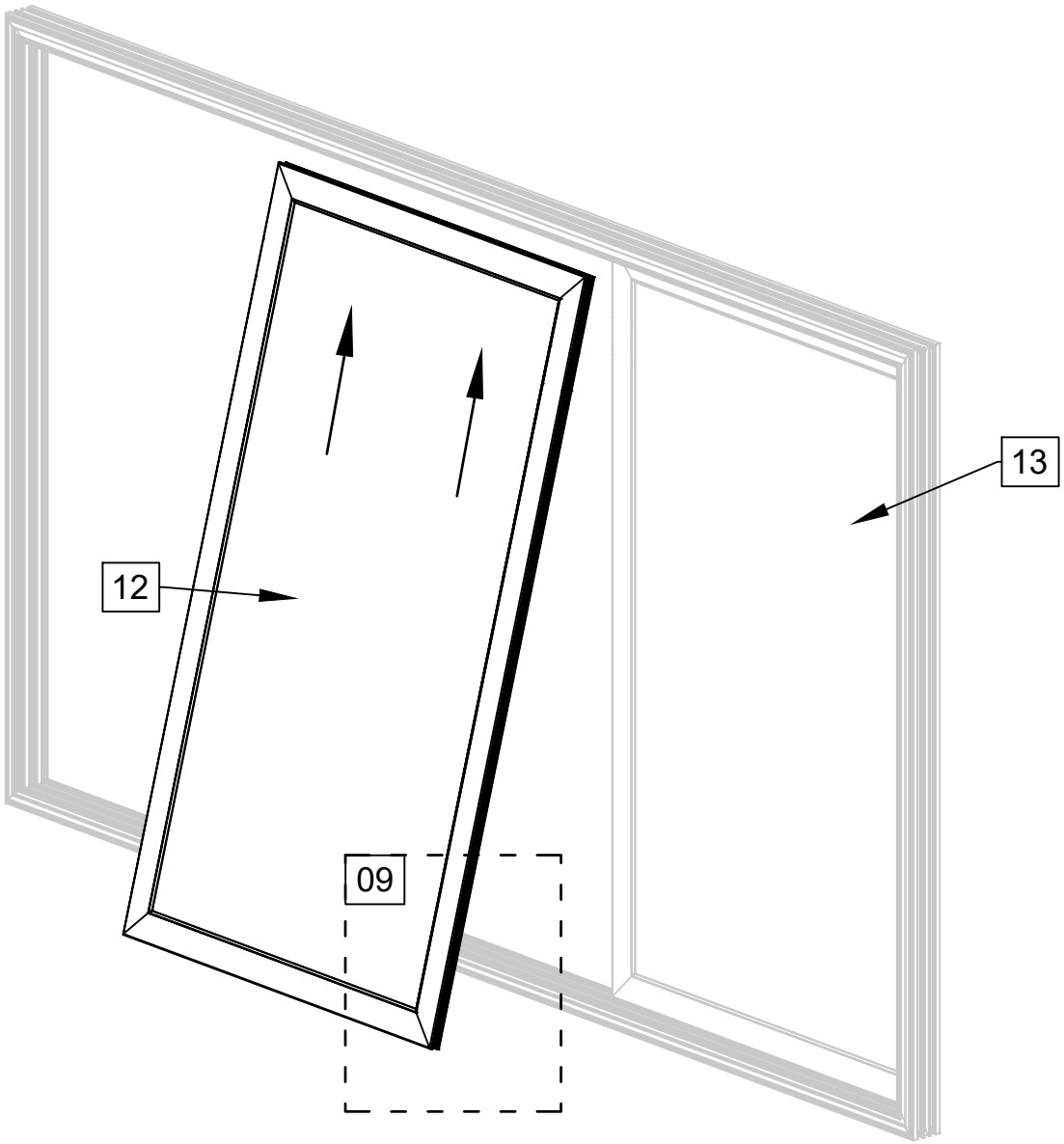
12
13
09

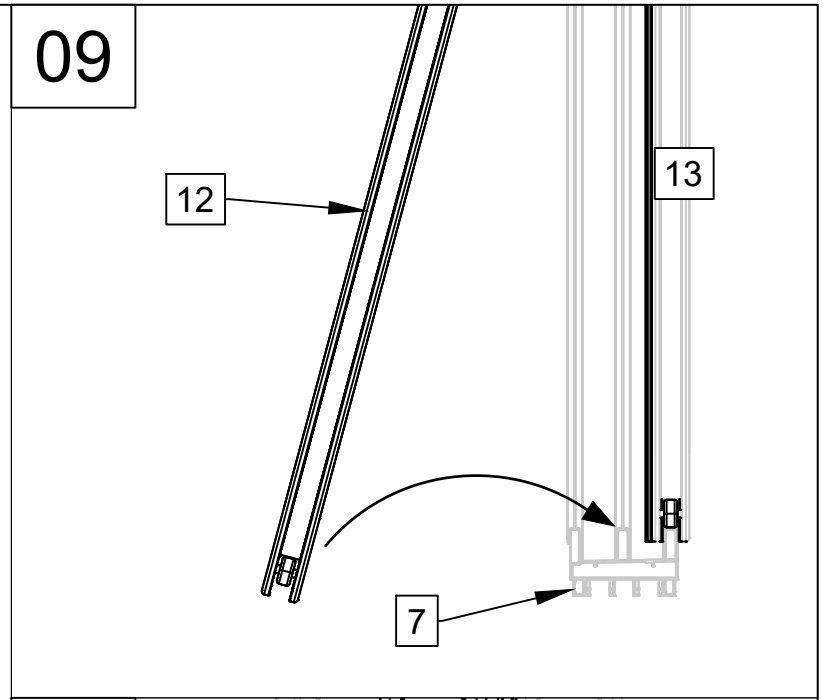
09
12
13
7

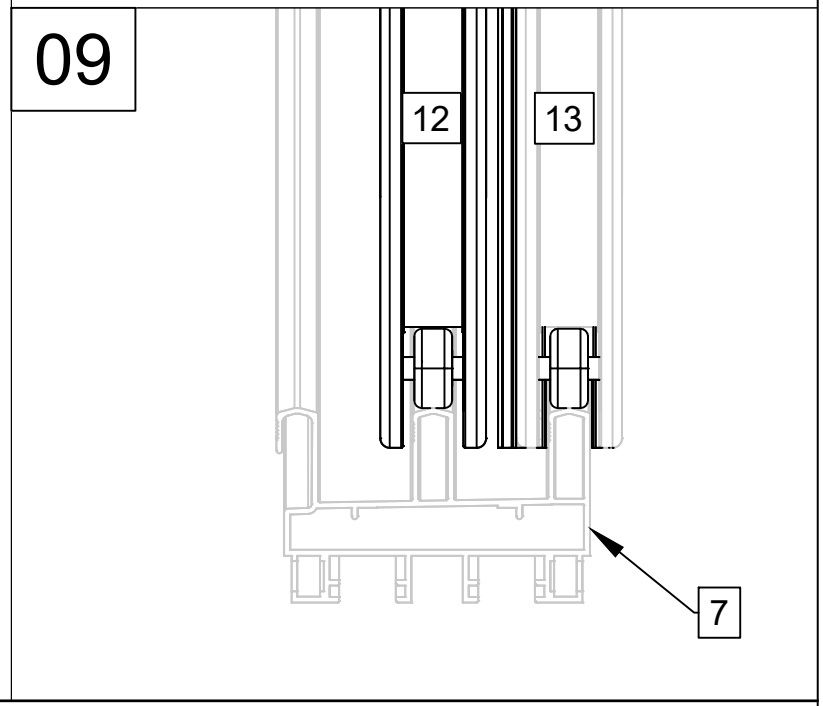
09
12
13
7

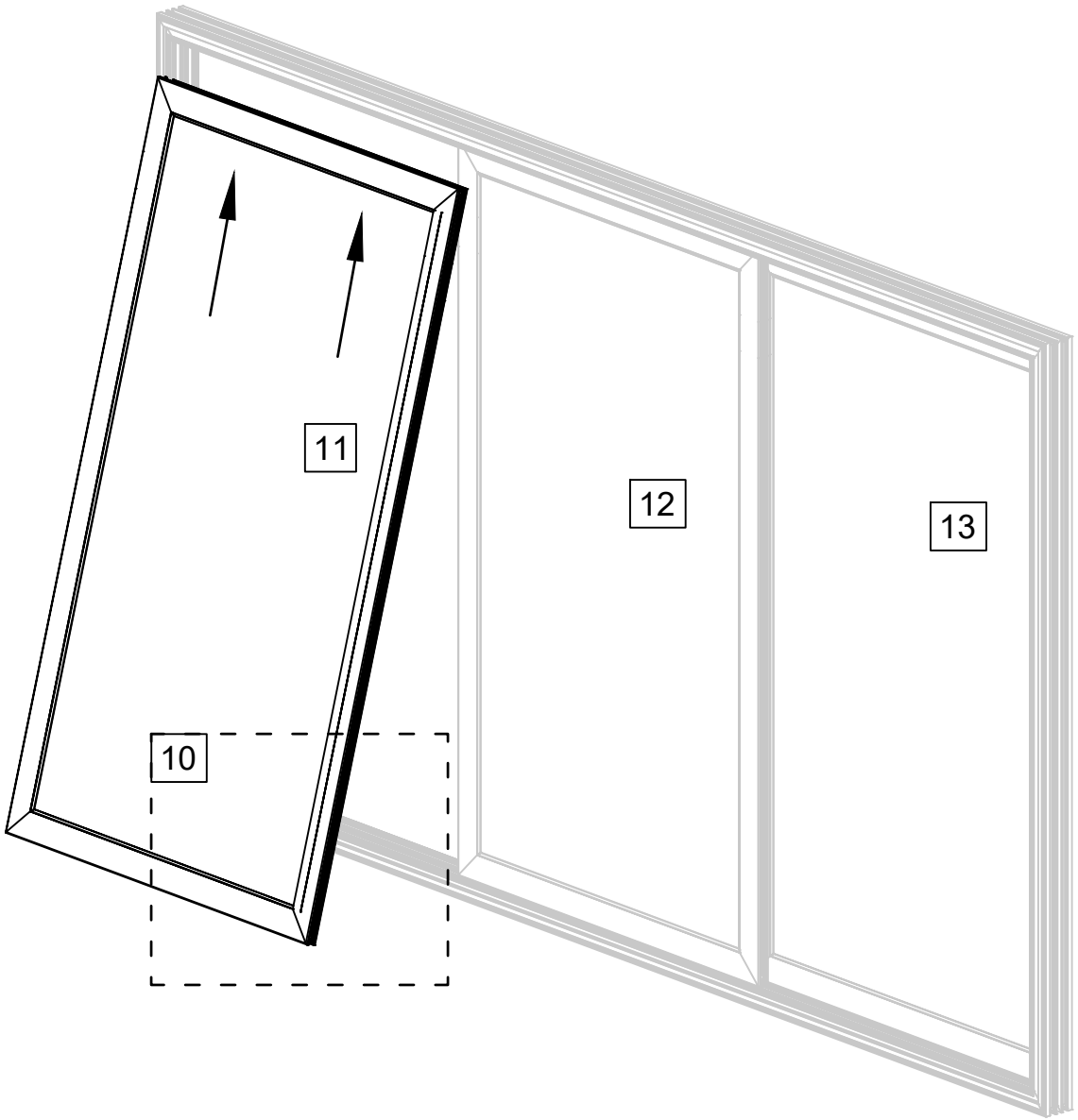
11
12
13
10

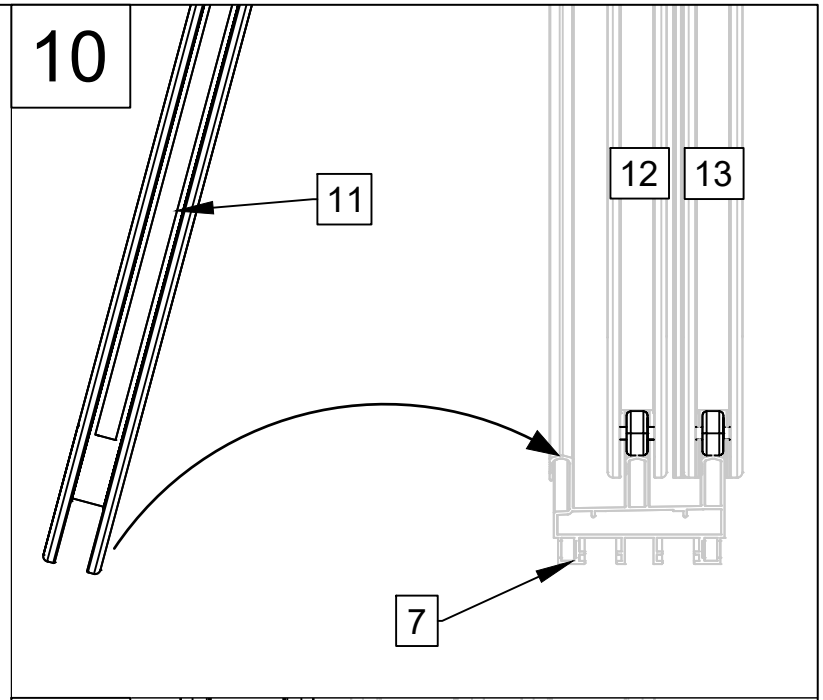
10
11
12
13
7

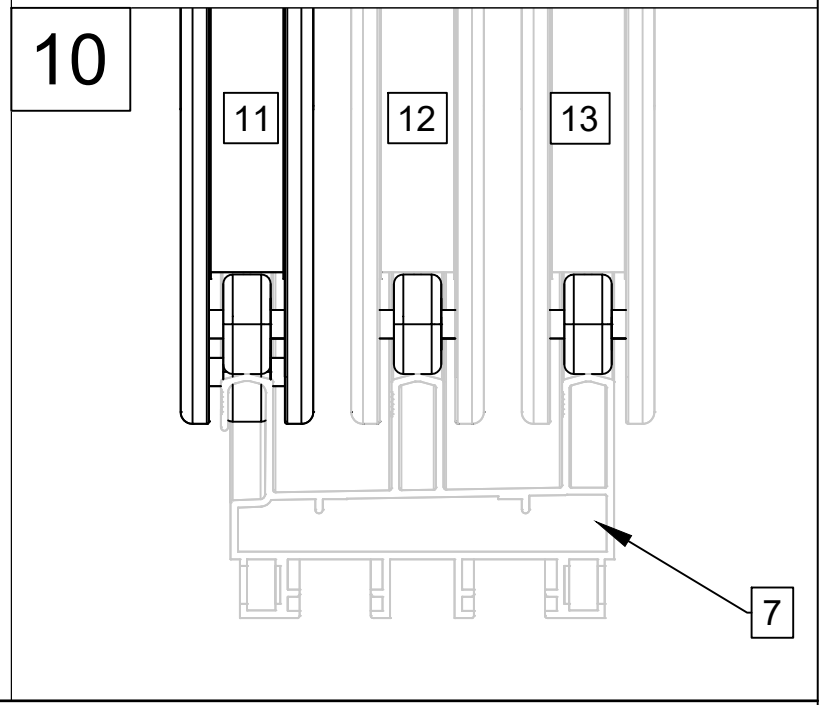
10
11
12
13
7

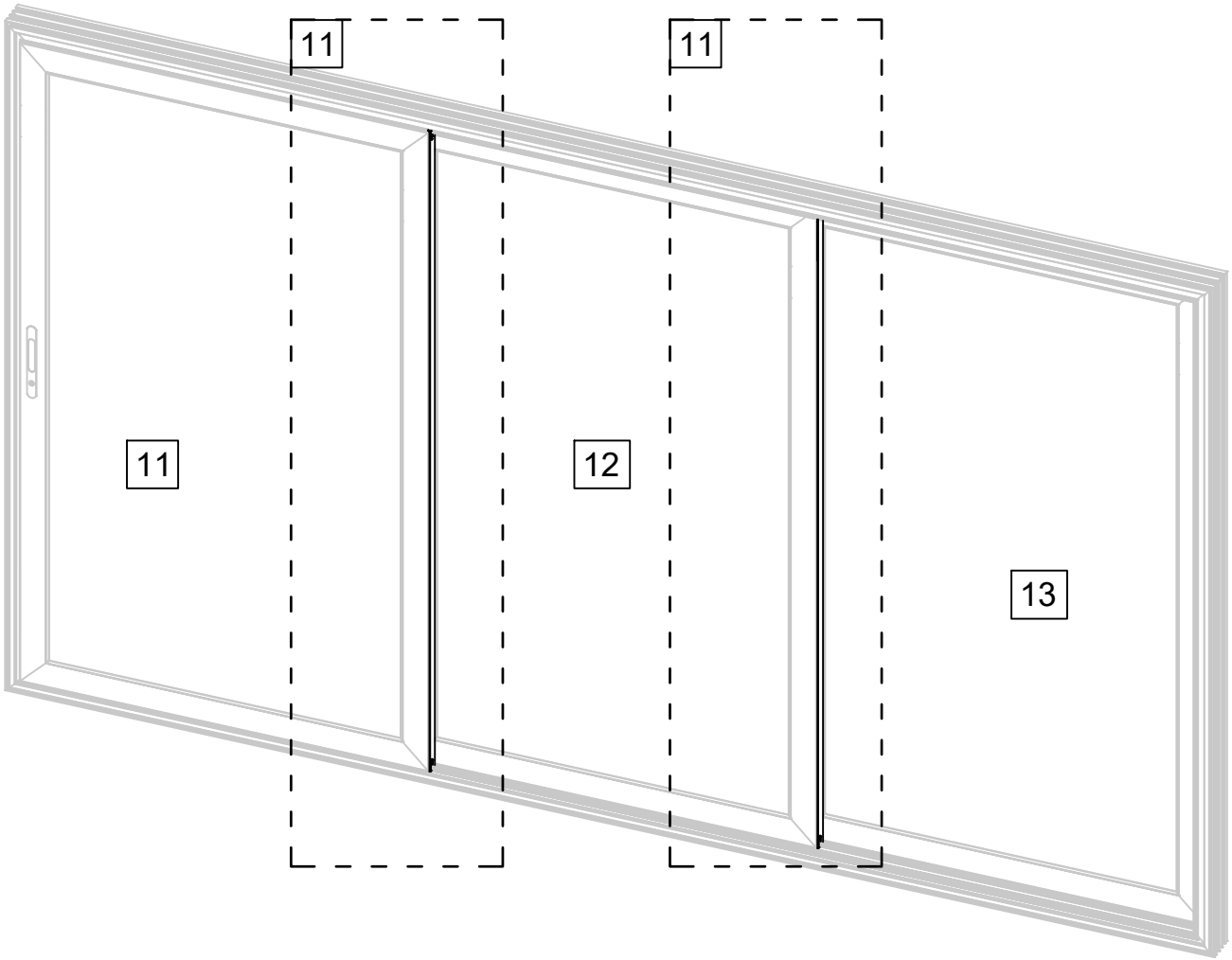
11
11
11
12
13

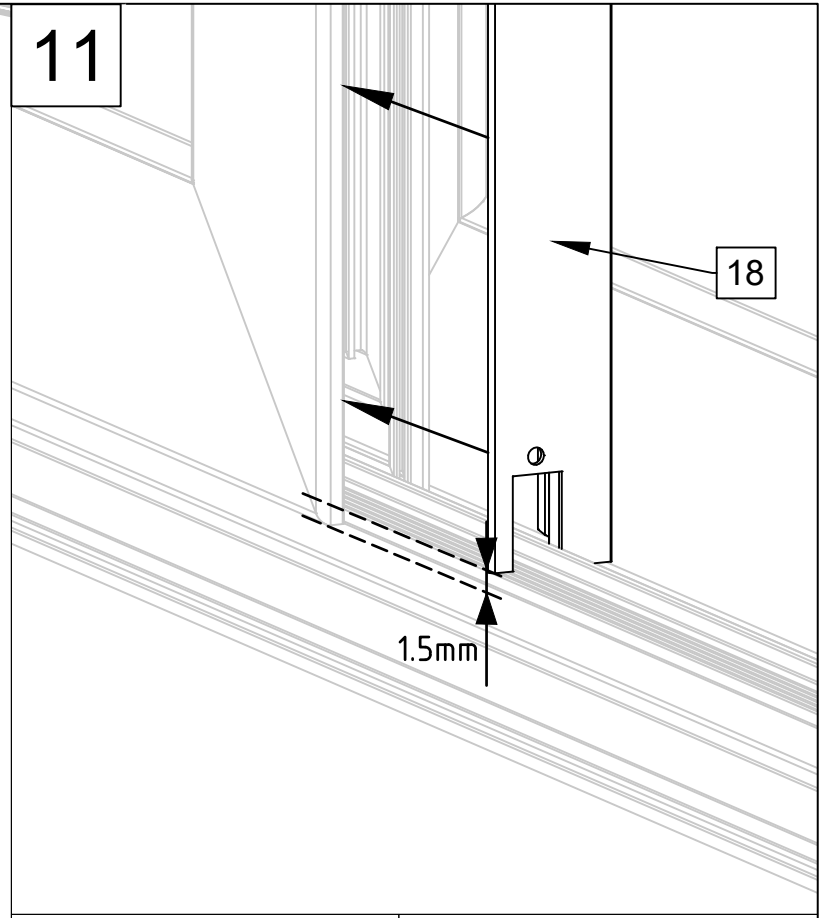
11
18
1.5mm

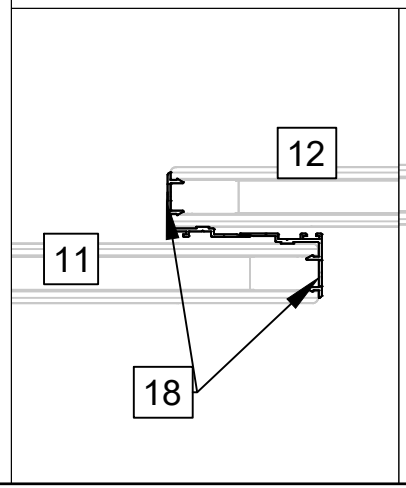
12
11
18

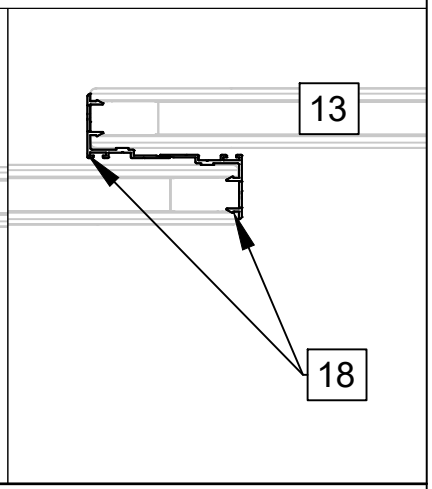
13
18

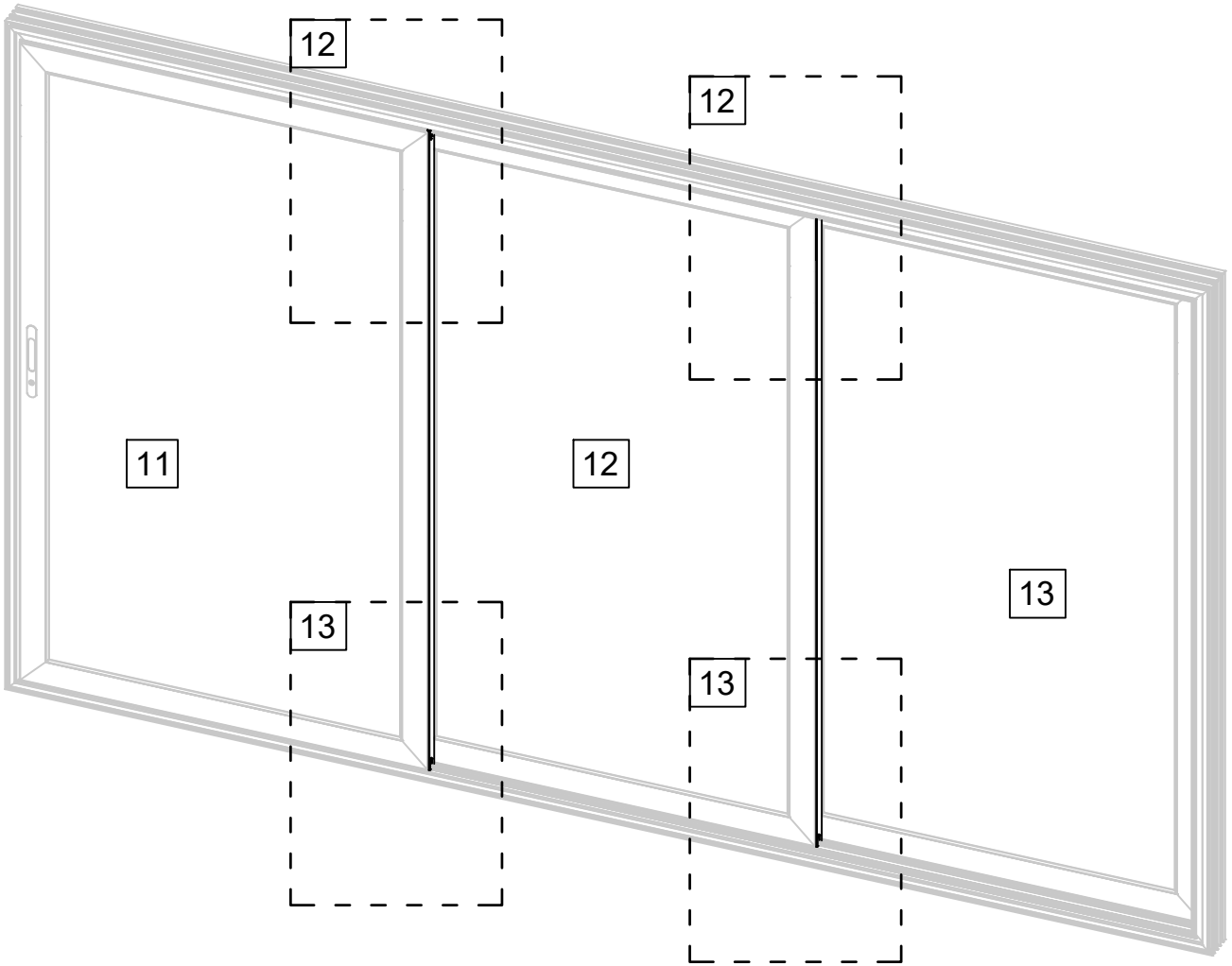
12
12
11
12
13
13
13

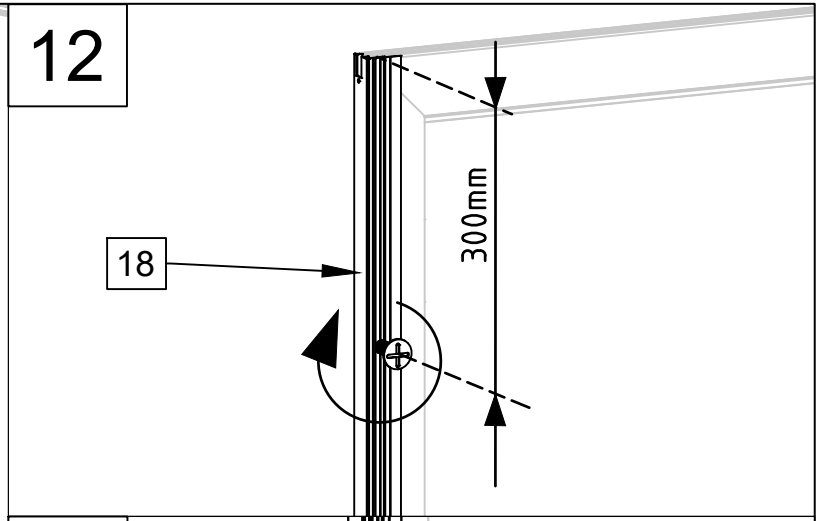
12
18
300mm

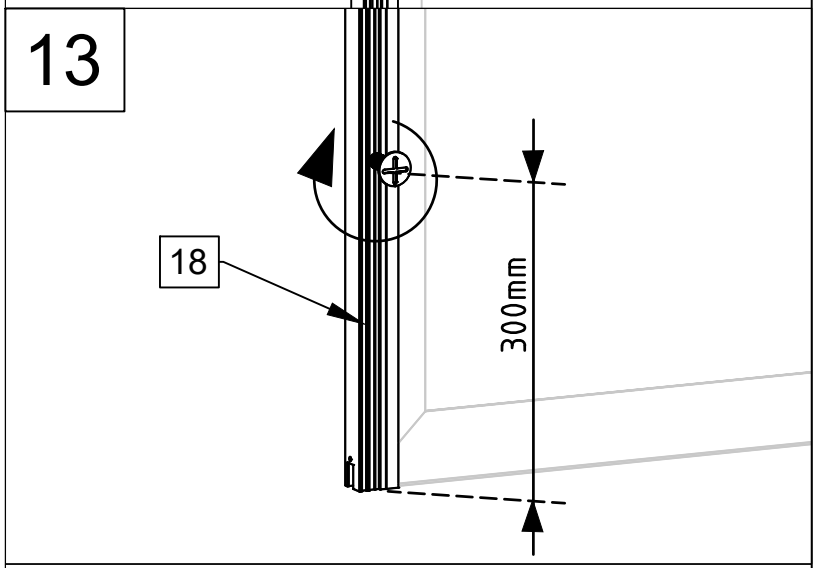
13
18
300mm

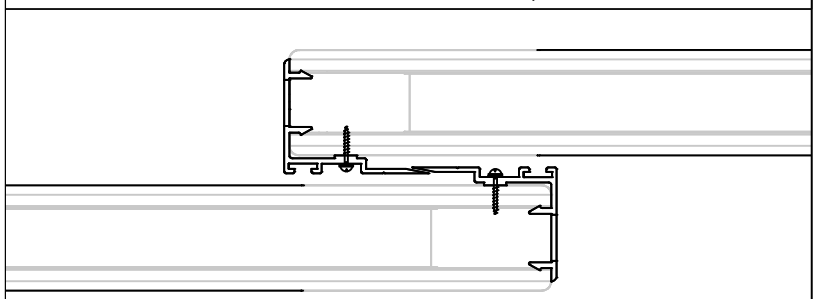

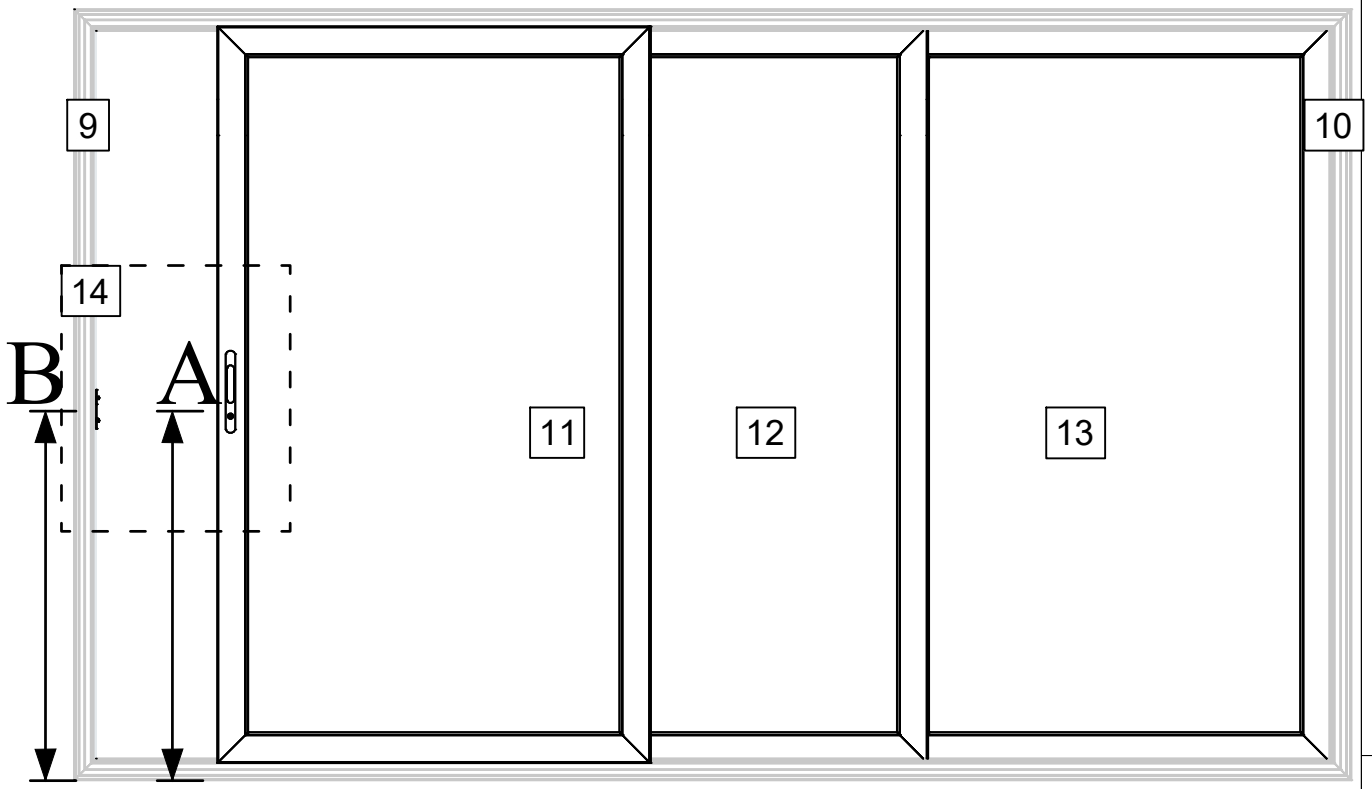
9
10
14
B
A
11
12
13

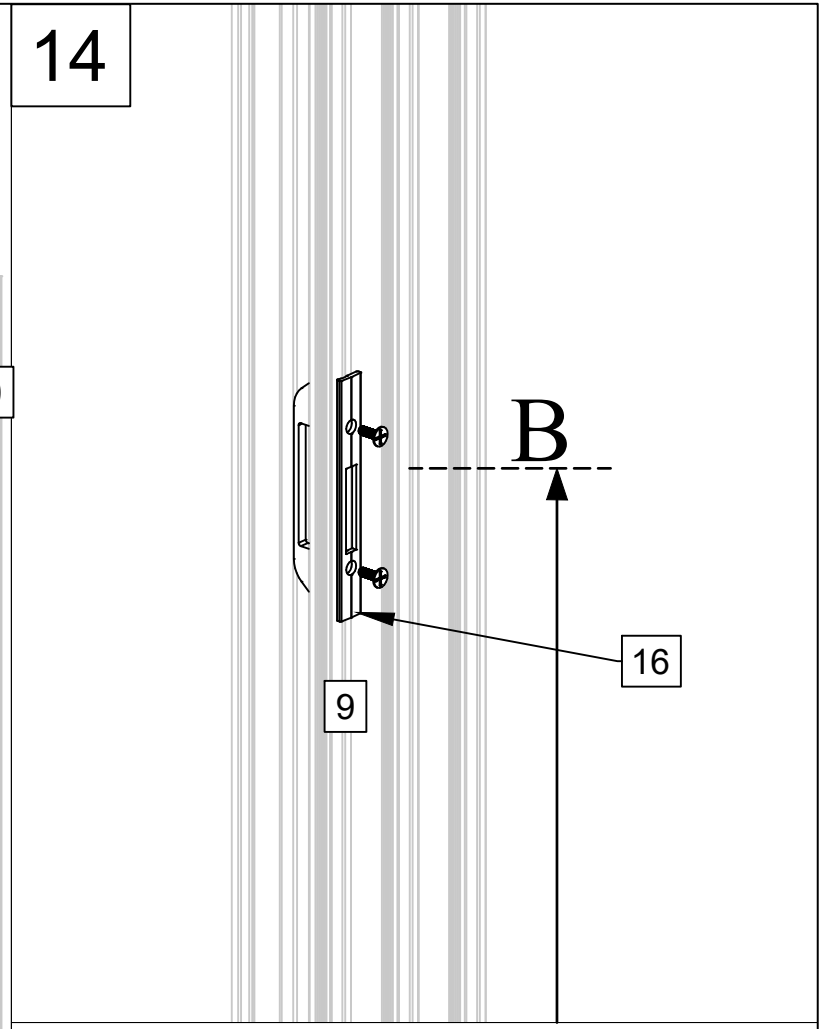
14
B
16
9

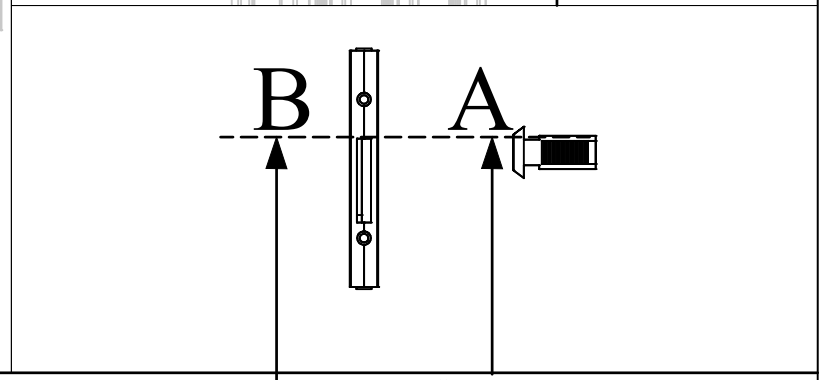
B
A

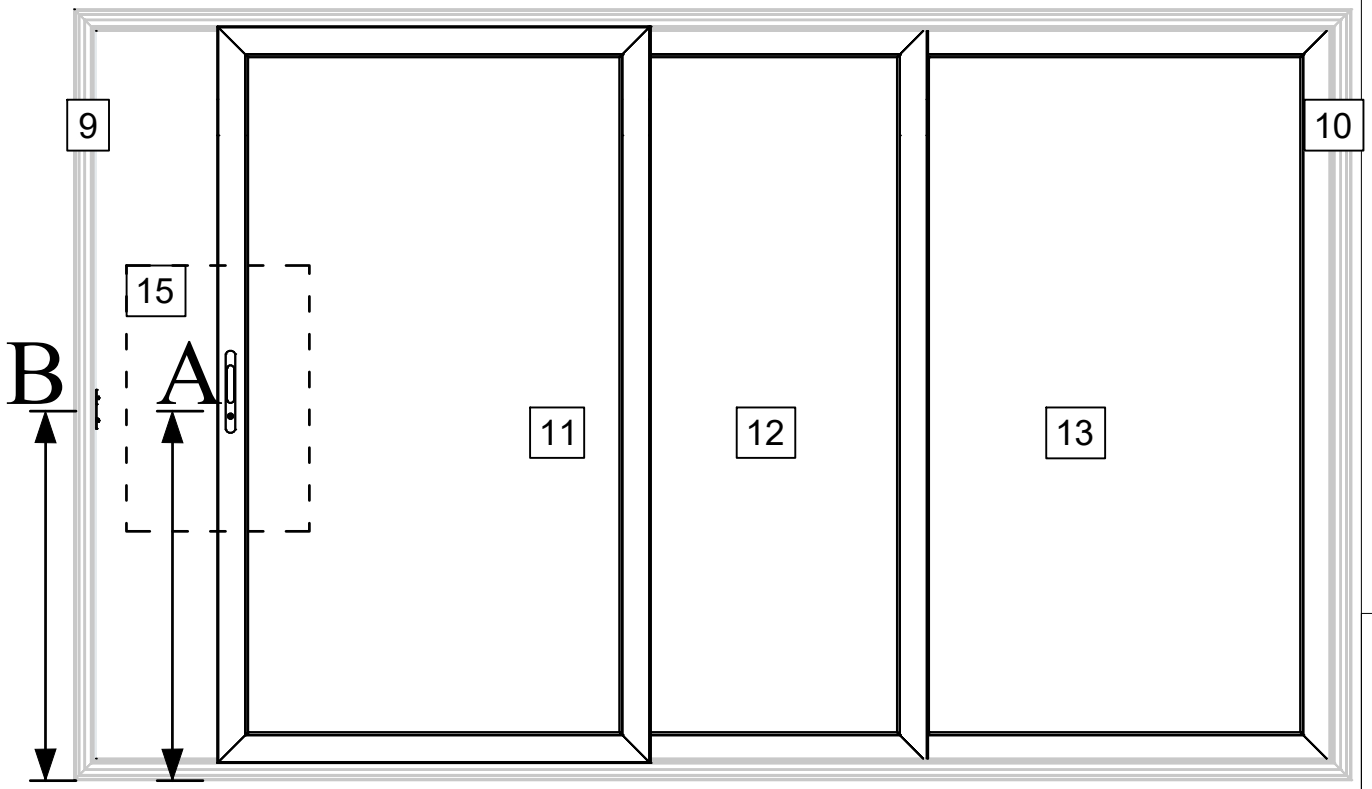
9
10
15
B
A
11
12
13

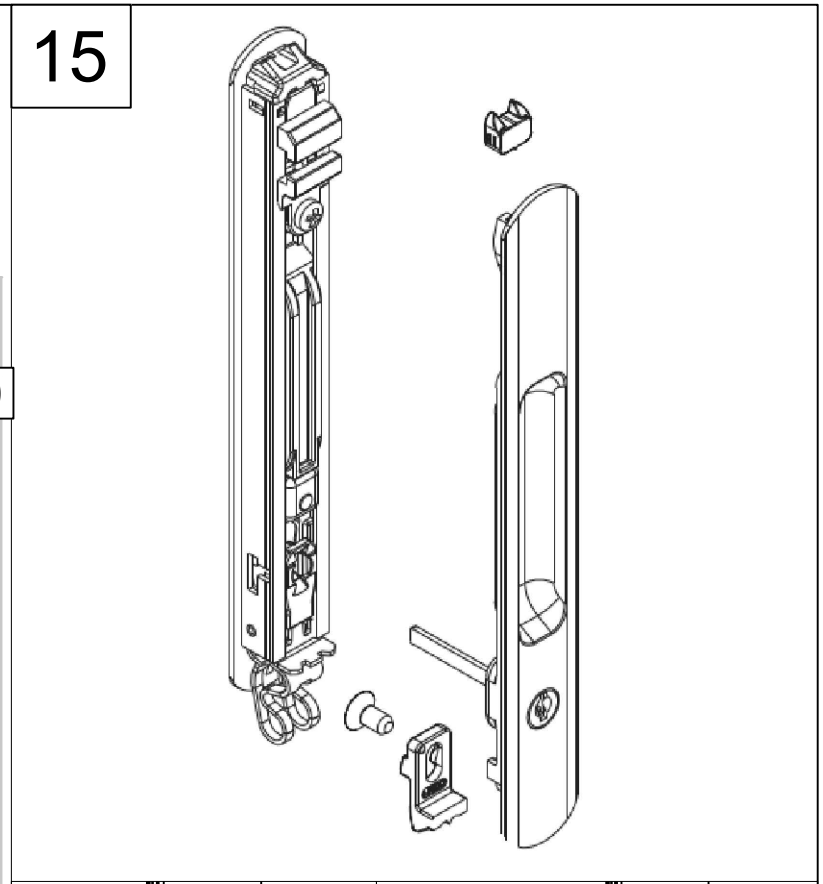
15

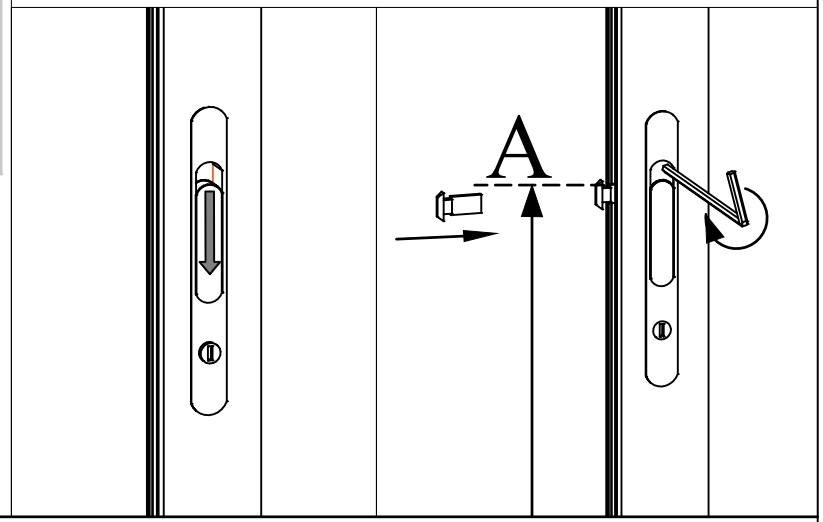
A

1

Lt = 55 - Sp

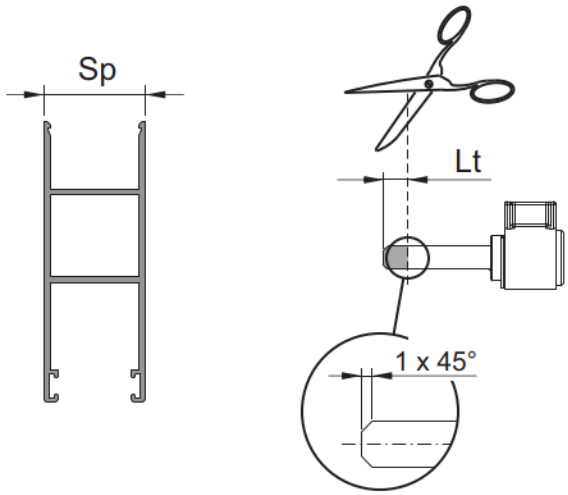

2 A

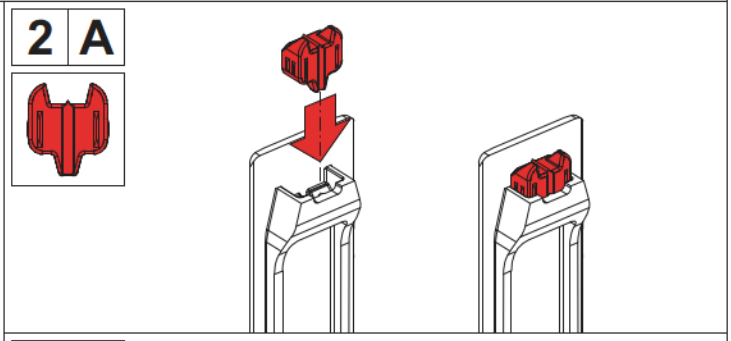

2 B

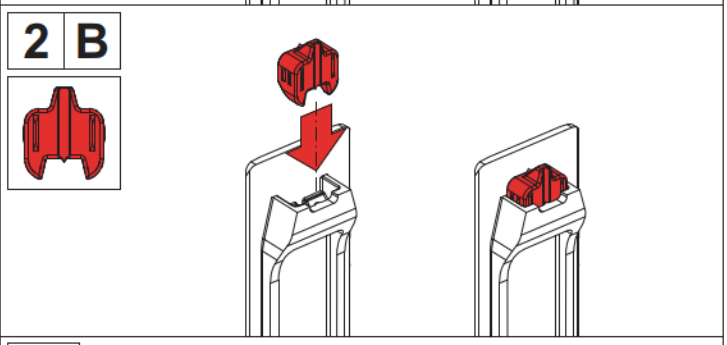

3

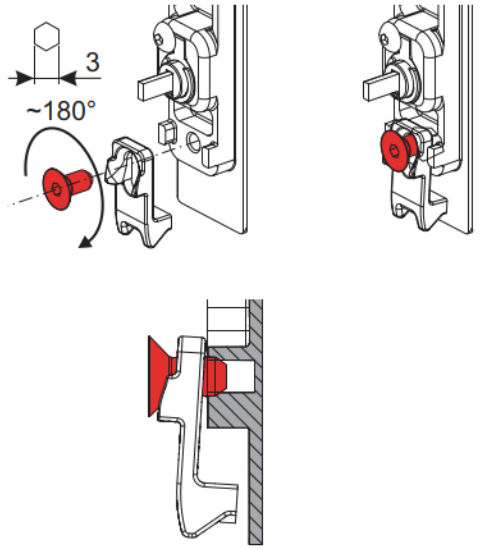

4

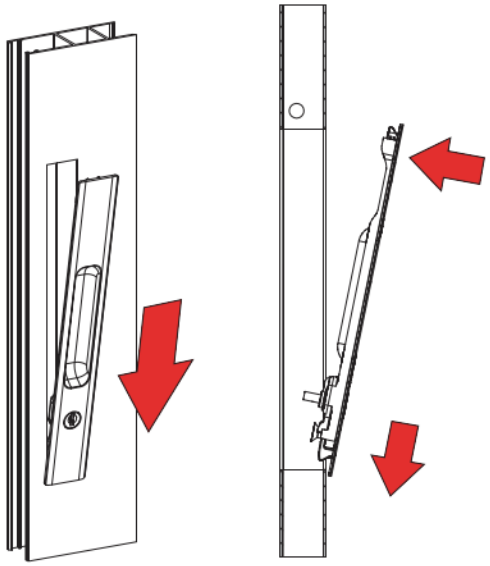

5

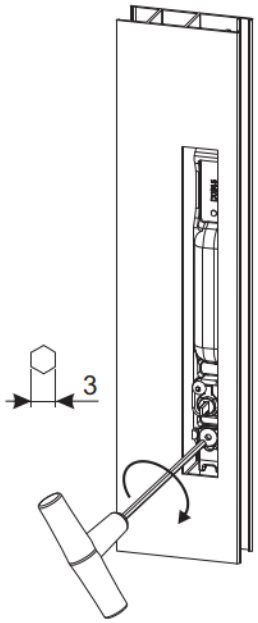

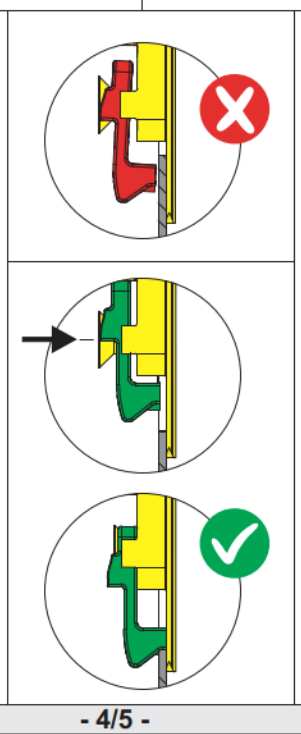

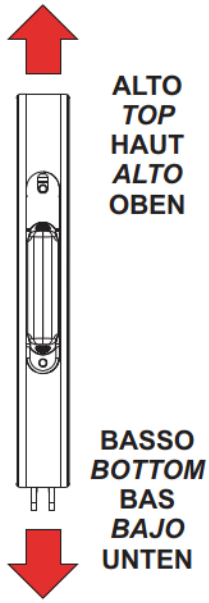

6

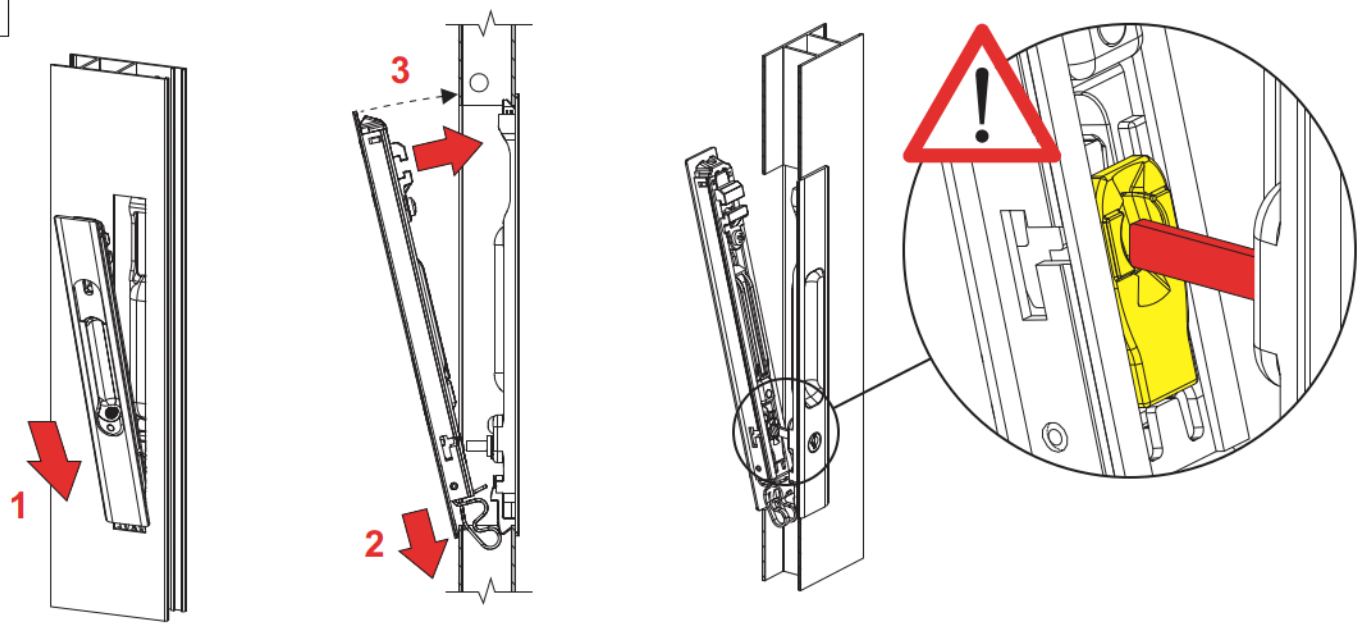

7

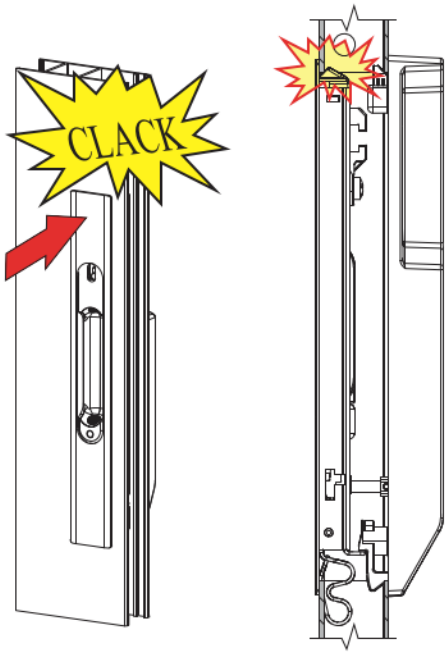

8

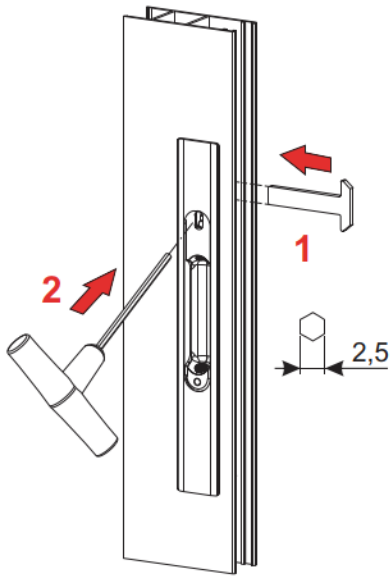

9

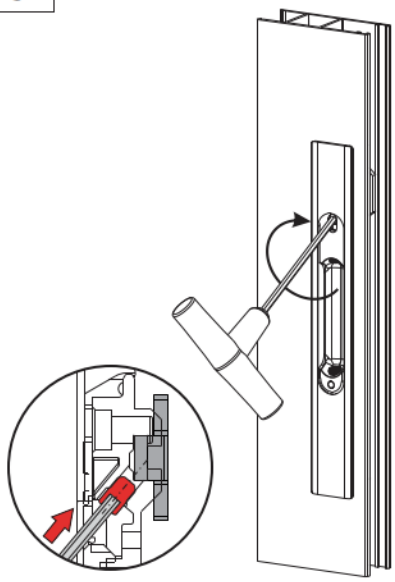

10

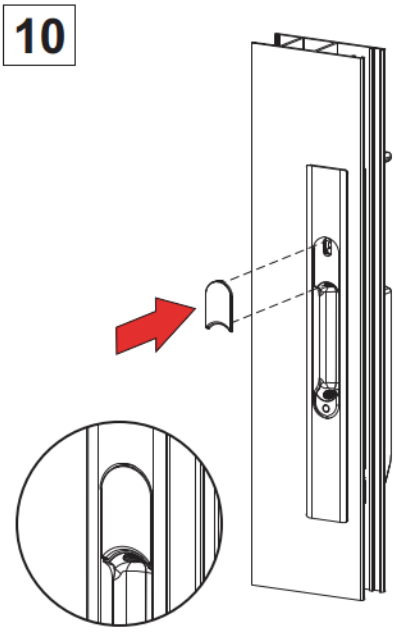

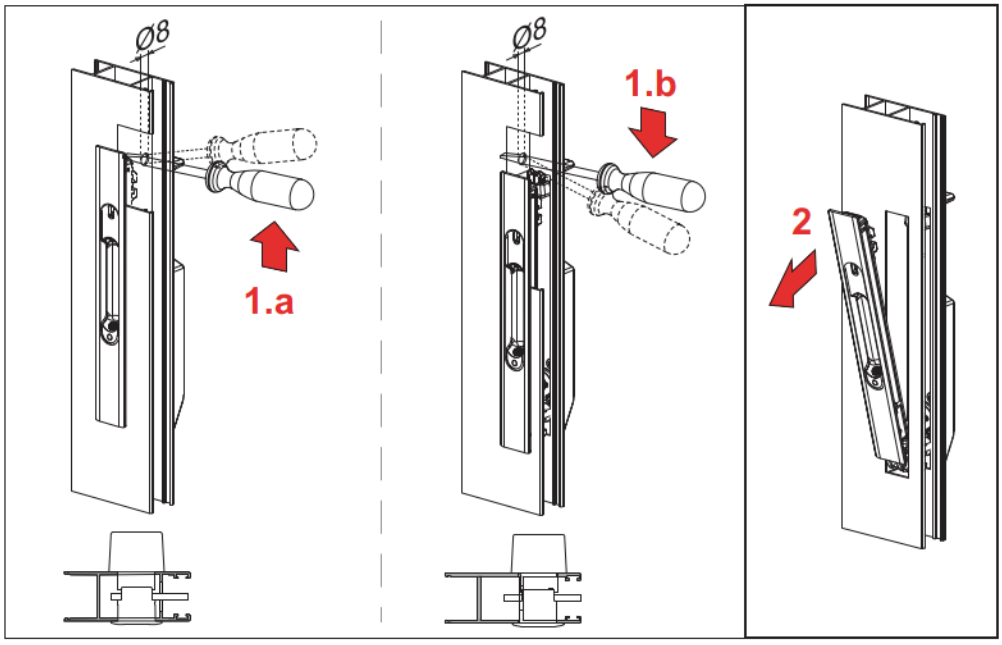

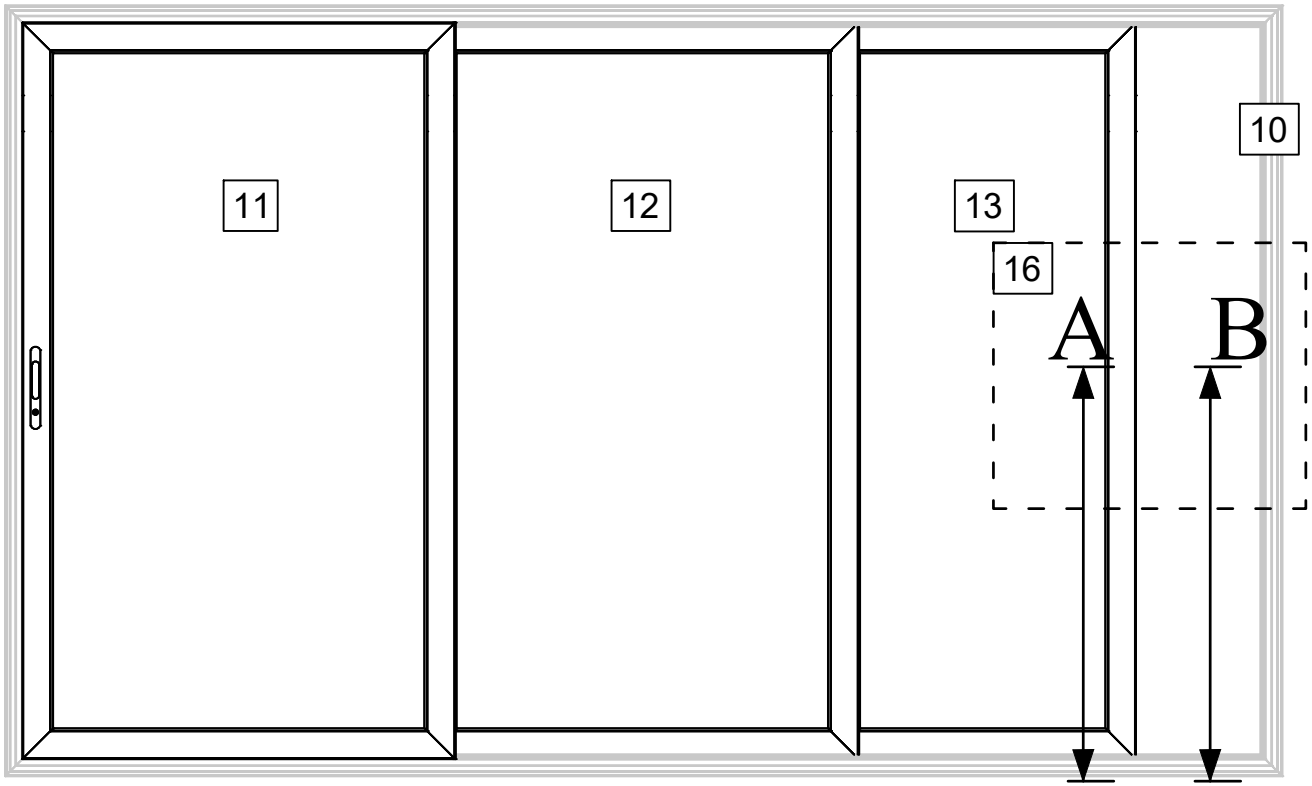
11
12
13
10
16
A
B

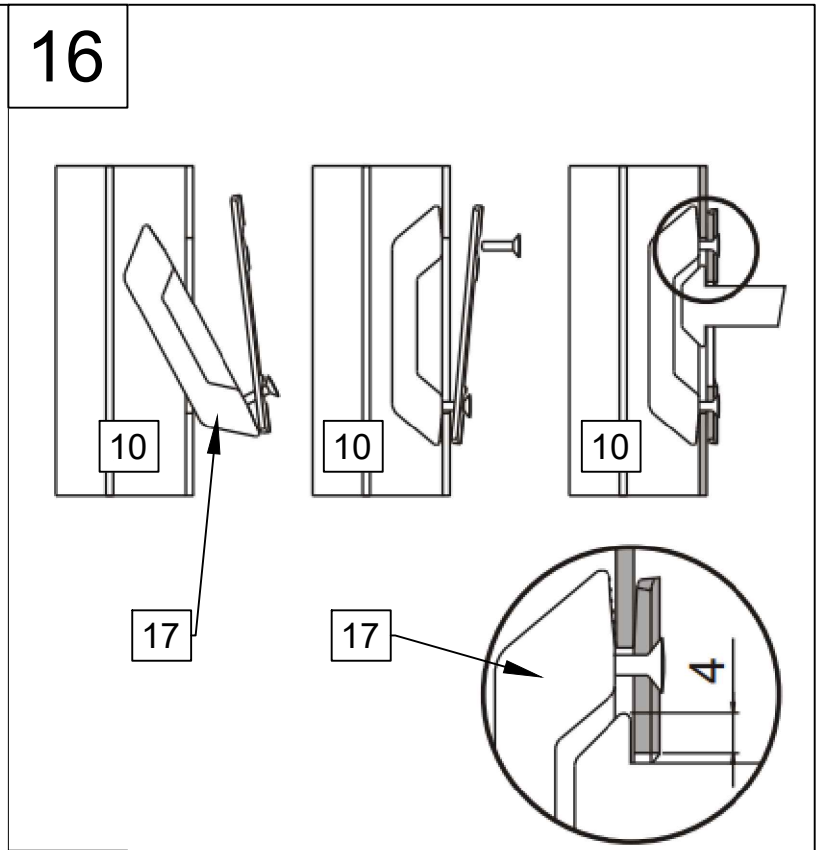
16
10
10
10
17
17
4

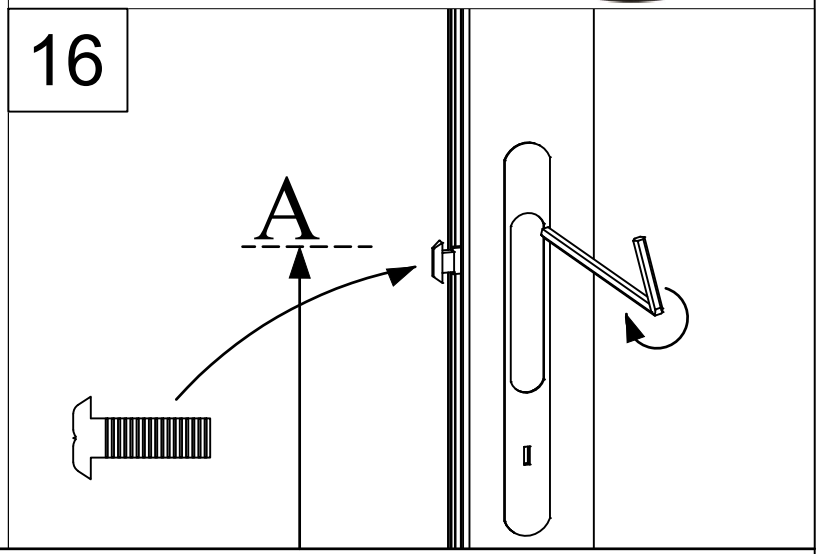
16
A

ISTRUZIONI - INSTRUCTIONS - INSTRUCTIONS - INSTRUCCIONES - ANLEITUNG

DEFAULT - STANDARD

AUTOMATICO - *AUTOMATIC* - AUTOMATIQUE - *AUTOMÁTICO* - AUTOMATISCHE BETÄTIGUNG

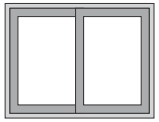

Finestra
Window
Fenêtre
Ventana
Fenster

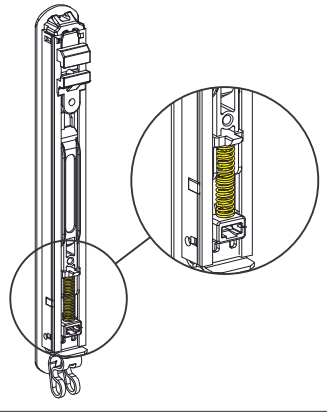

MANUALE - *MANUAL* - MANUEL - *MANUAL* - HANDBETÄTIGUNG

Porta
Door
Porte
Puerta
Tür

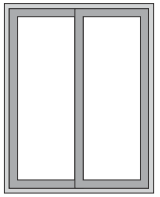

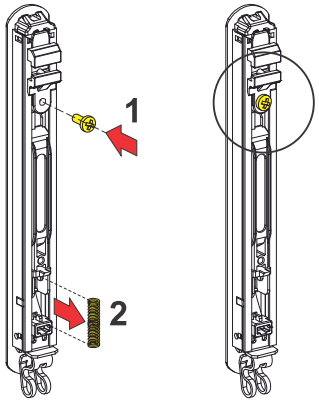

1

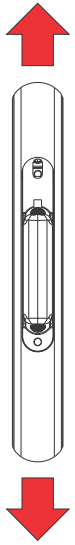

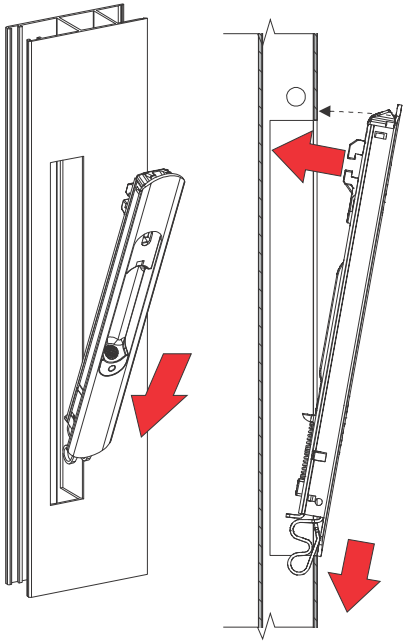

2

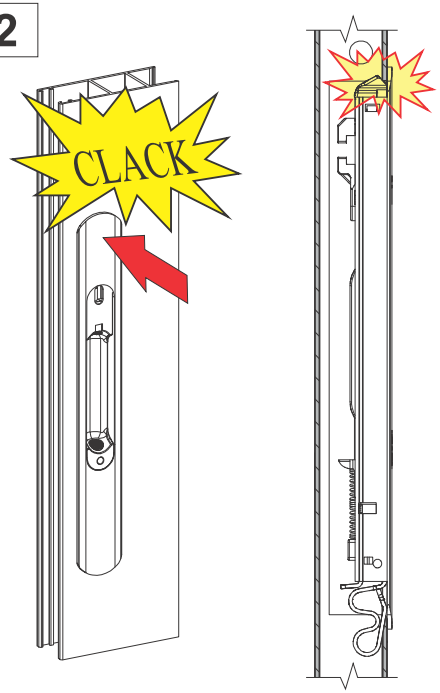

3

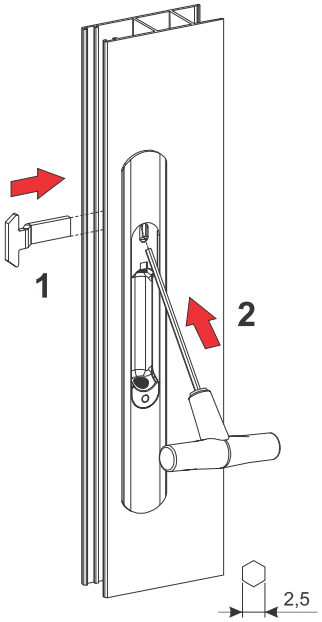

4

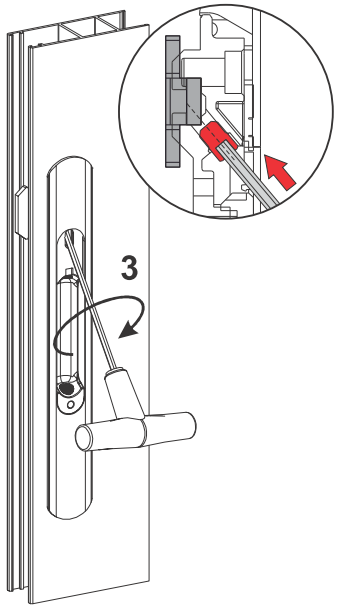

5

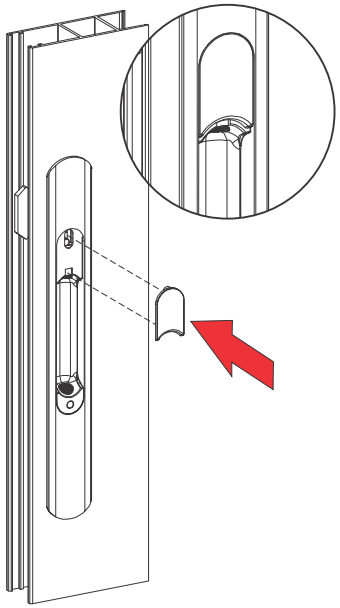

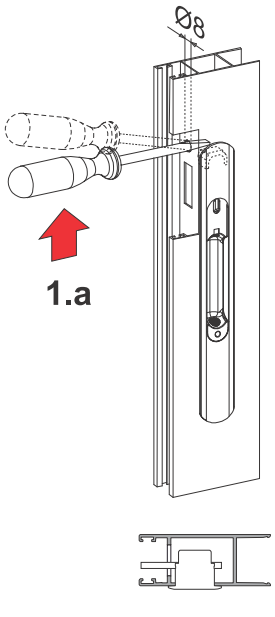

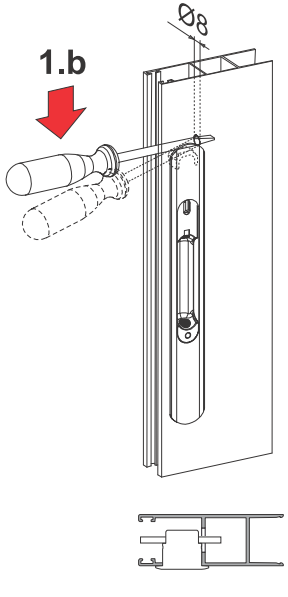

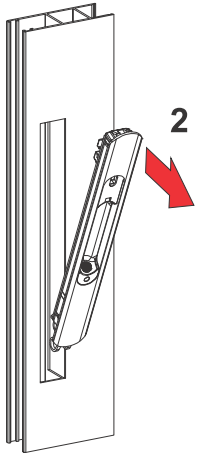

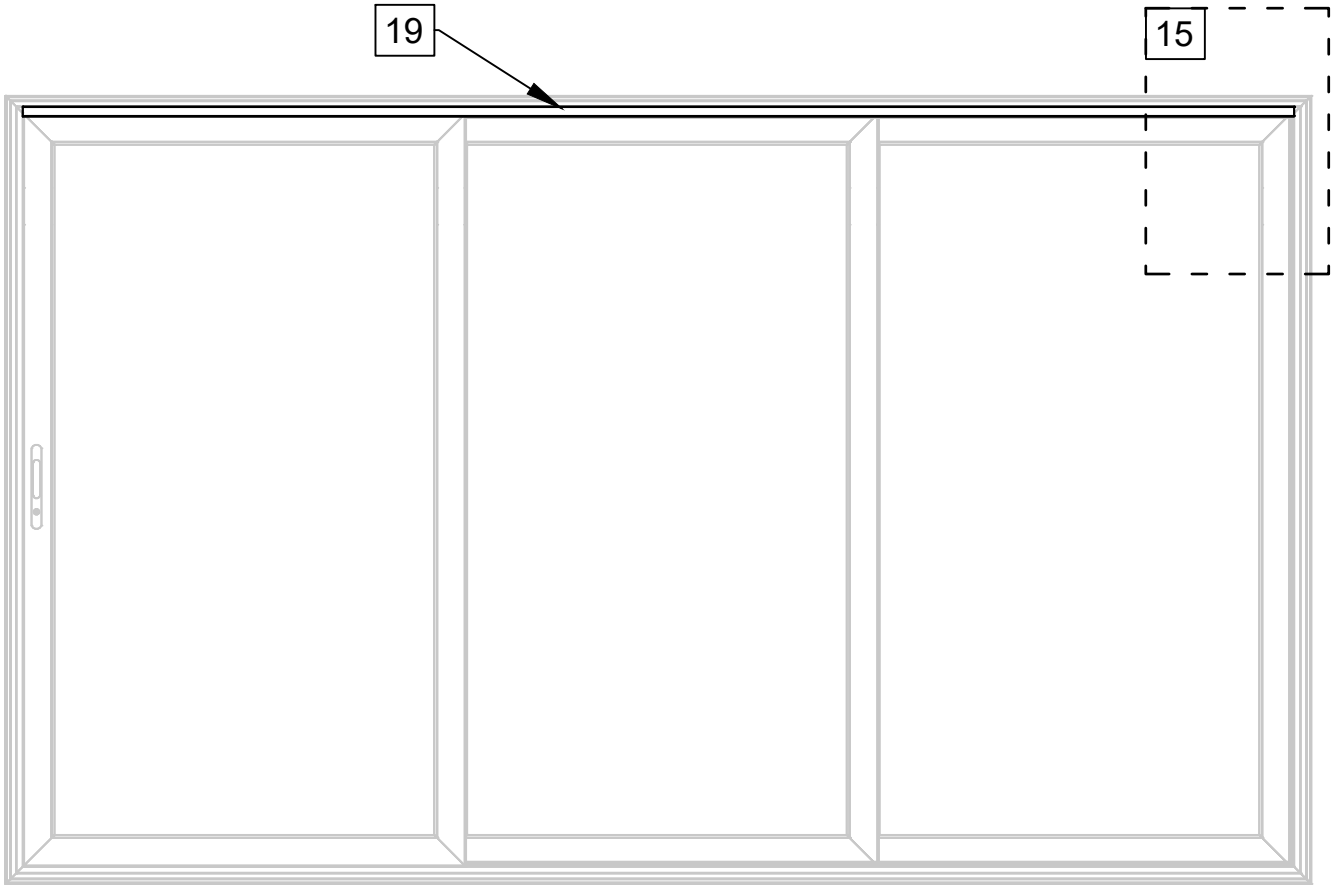
19
15

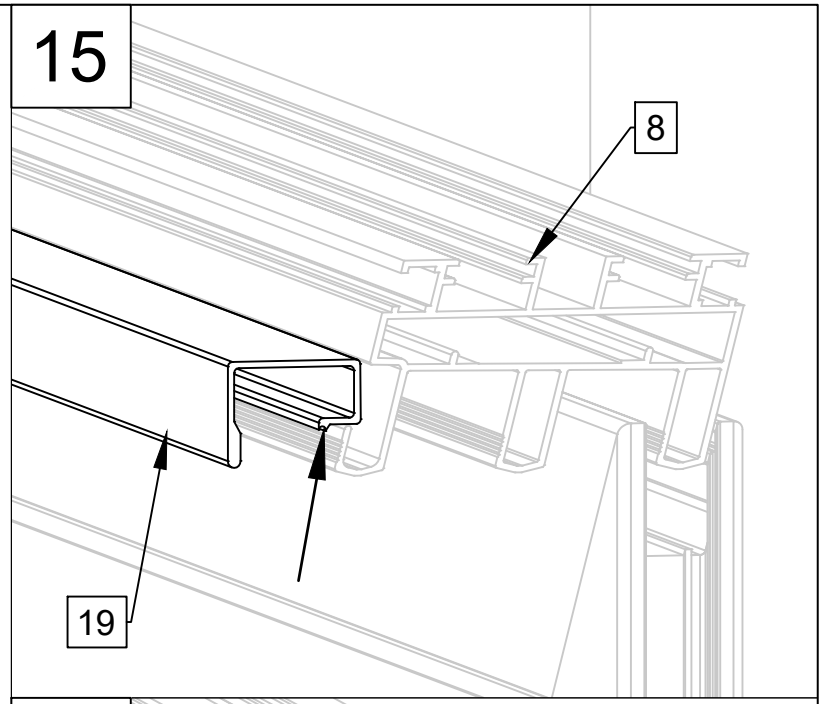
15
8
19

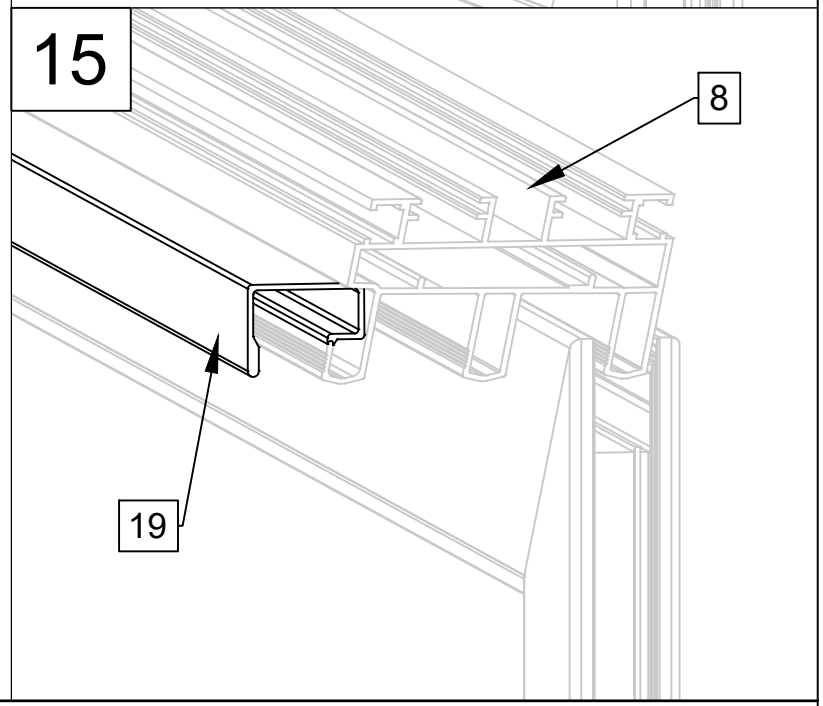
15
8
19